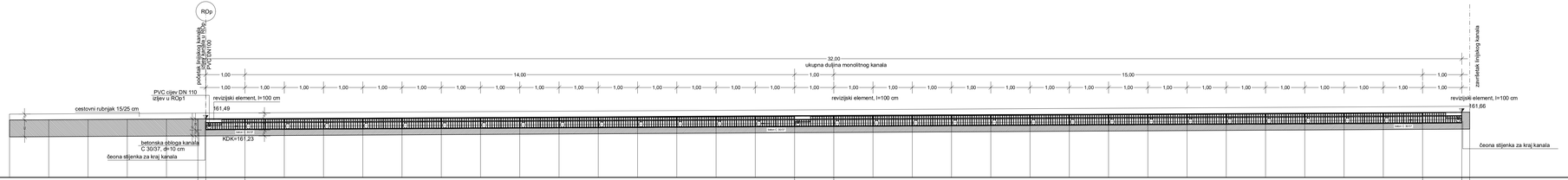

M. 1: 50 / 50

m n.m. 160,00

| | | |

MONOLITNI KANAL ZA LINIJSKU ODVODNJU

KANALICA M. 1: 10

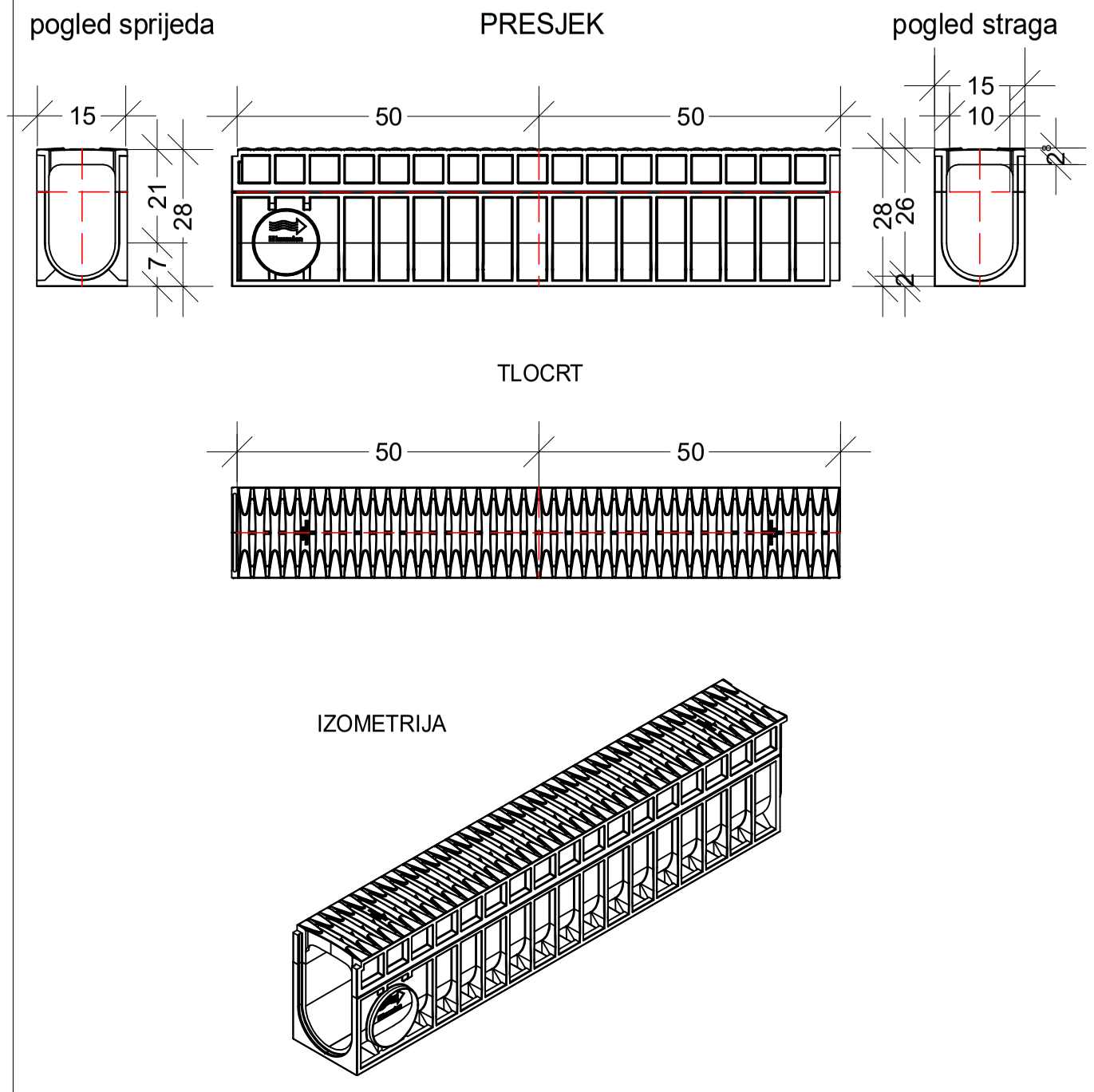

REVIZIJSKI ELEMENT M. 1: 10

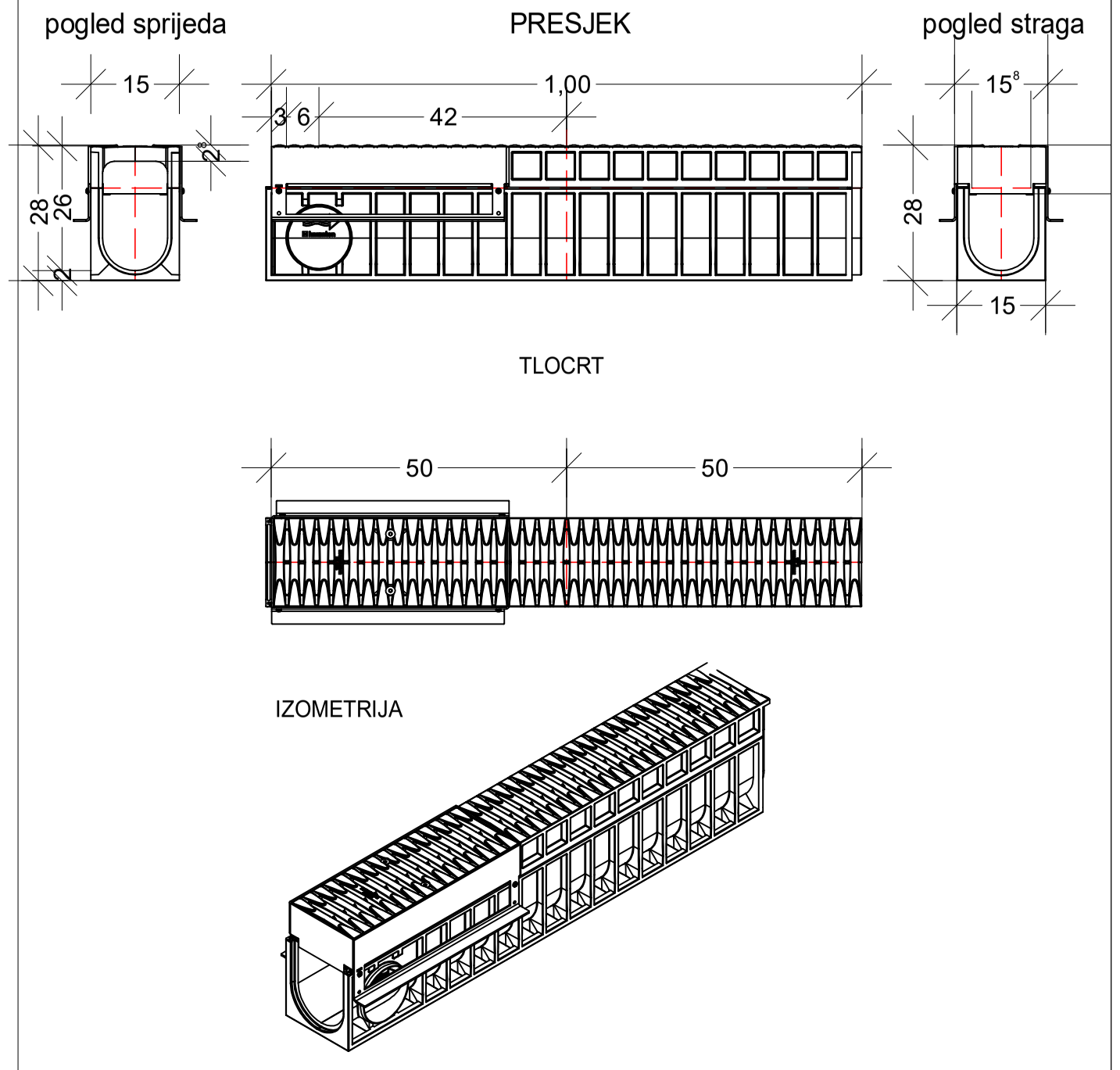

Instalacije grafički preuzete
Katastarski podaci grafički preuzeti

Koordinatni sustav HTRS96 • Sistem visina HN

Registred ISO 9001:2015

TRAFFICON

Društvo s ograničenom odgovornošću

Projektiranje • consulting • inženjering za promet, geodeziju i ceste

TRAFFICON d.o.o.
za projektiranje cesta
ZAGREB, Selska cesta 50
Tel. 01/ 364-0322
Fax. 01/ 366-4983

HRVATSKA KOMORA INŽENJERA GRAĐEVINARSTVA
Miroslav Habianec
dipl. ing. građ.
Ovlašteni inženjer građevinarstva
G 3227
Zagreb

e-mail: trafficon@trafficon.hr
internet: www.trafficon.hr

PROJEKTANT:	MIROSLAV HABIANEC dipl.ing.građ.	INVESTITOR: HRVATSKE AUTOCESTE d.o.o. Širolina 4 10 000 Zagreb	Z.O.P.: 21-613PI	TD br.: 21-613PI-19
			MAPA br.: 1 / 1	
		GRAĐEVINA: SANACIJA LINIJSKE REŠETKE ODVODNJE NA AC A4, NP BREZNIČKI HUM	PRILOG br.: 3.1.	
			VRSTA PROJEKTA: GRAĐEVINSKI	
		SADRŽAJ: DETALJ KANALICE	RAZINA OBRADE: IZVEDBENI PROJEKT	
		MJERILO: 1 : 10	DATUM: siječanj, 2024.	

0613PI-19	IZ_03-01.PLT	HAURATON_KANALICA	plotano: 15.02.24	List:

Detalj ugradnje kanalice uz cestovni rubnjak
M. 1 : 10

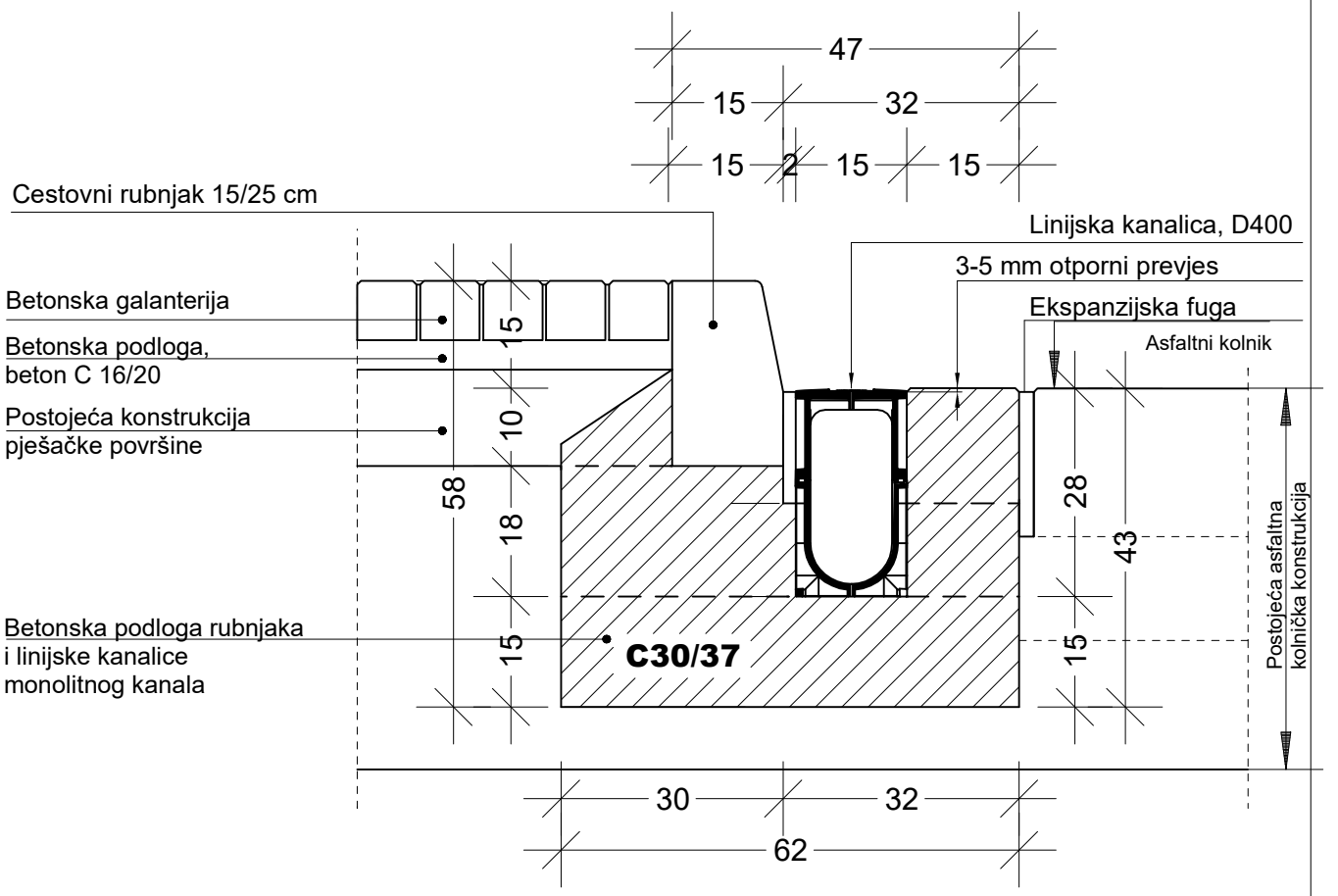

Zalijevanje spojeva cementnim mlijekom - zahtijeva se:
- otpornost na smrzavanje, sol;
- kvaliteta koja se ne skuplja, kvaliteta kao beton C30/37 XF4, XM1 ;
Širina fuge prema proizvođačevim specifikacijama za injektiranje.

Instalacije grafički preuzete
Katastarski podaci grafički preuzeti

Koordinatni sustav HTRS96 • Sistem visina HN

International Certification ICR ISO 9001:2015 Registrar Adriatica
Registred ISO 9001:2015

TRAFFICON
Društvo s ograničenom odgovornošću
Projektiranje • consulting • inženjering za promet, geodeziju i ceste

HRVATSKA KOMORA INŽENJERA GRAĐEVINARSTVA
Miroslav Habianec
dipl. ing. građ.
Ovlašteni inženjer građevinarstva
G 3227

Zagreb

TRAFFICON d.o.o.
za projektiranje cesta
ZAGREB, Selska cesta 50
Tel. 01/ 364-0322
Fax. 01/ 366-4983
e-mail: trafficon@trafficon.hr
internet: www.trafficon.hr

PROJEKTANT:	MIROSLAV HABIANEC dipl.ing.građ.		INVESTITOR: HRVATSKE AUTOCESTE d.o.o. Širolina 4 10 000 Zagreb	Z.O.P.: 21-613PI / TD br.: 21-613PI-19
				MAPA br.: 1 / 1
			GRAĐEVINA: SANACIJA LINIJSKE REŠETKE ODVODNJE NA AC A4, NP BREZNIČKI HUM	PRILOG br.: 3.2.
				VRSTA PROJEKTA: GRAĐEVINSKI
			SADRŽAJ: DETALJ UGRADNJE	RAZINA OBRADE: IZVEDBENI PROJEKT
			MJERILO: 1 : 10	DATUM: siječanj, 2024.

0613PI-19	IZ_03-02.PLT	HAURATON_UGRADNJA	DN	plotano: 15.02.24	List:

TLOCRT OKNA M. 1 : 10

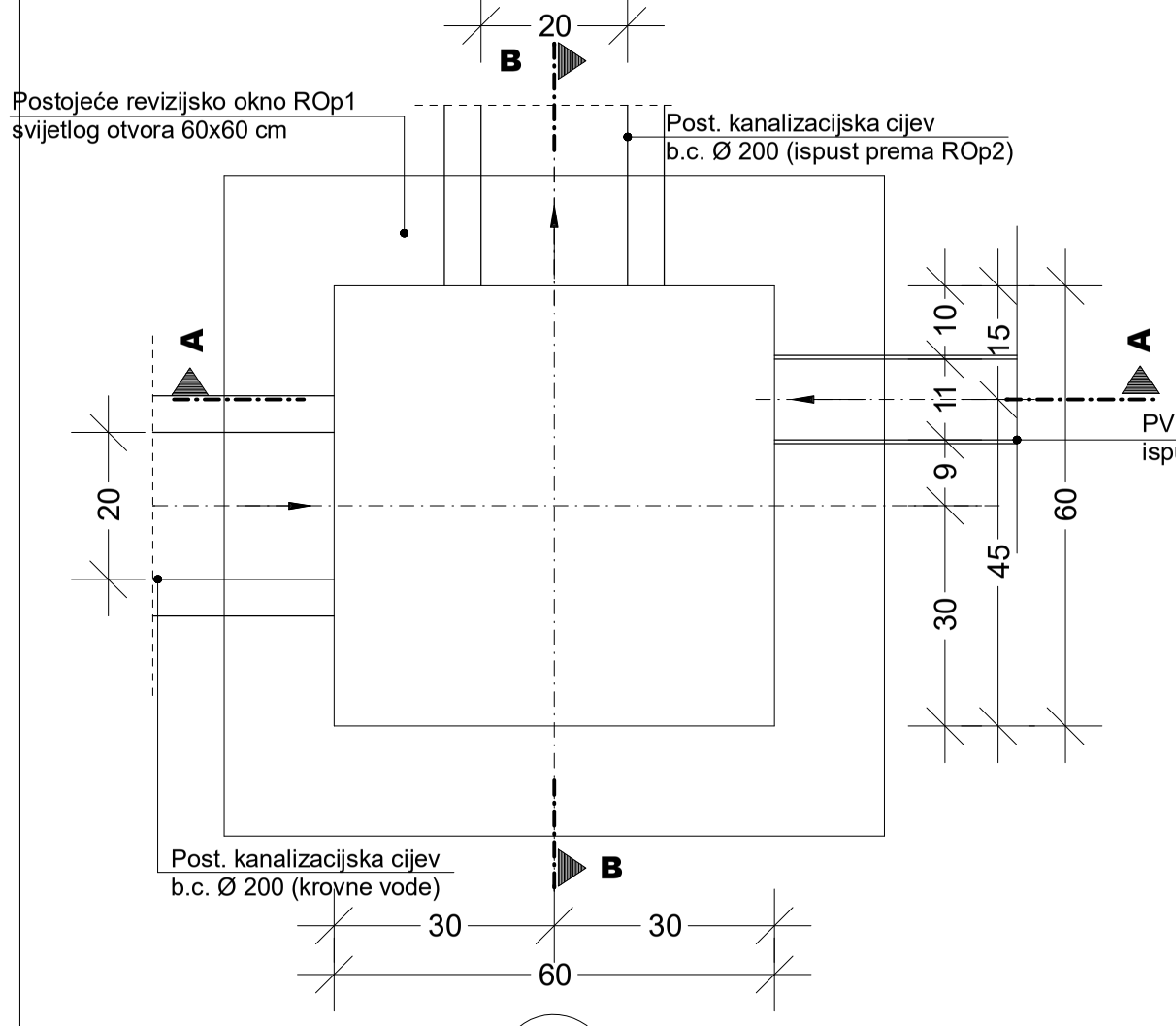

PRESJEK C - C M. 1 : 10

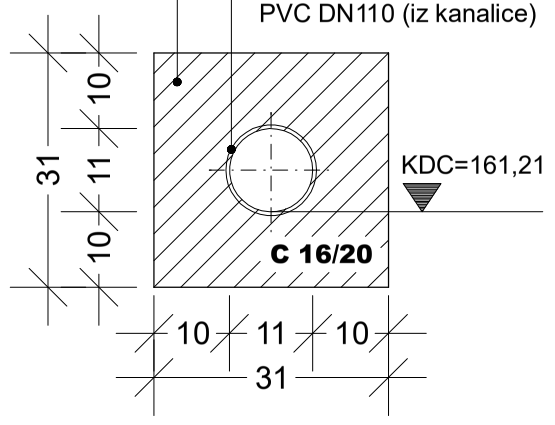

PRESJEK B - B M. 1 : 10

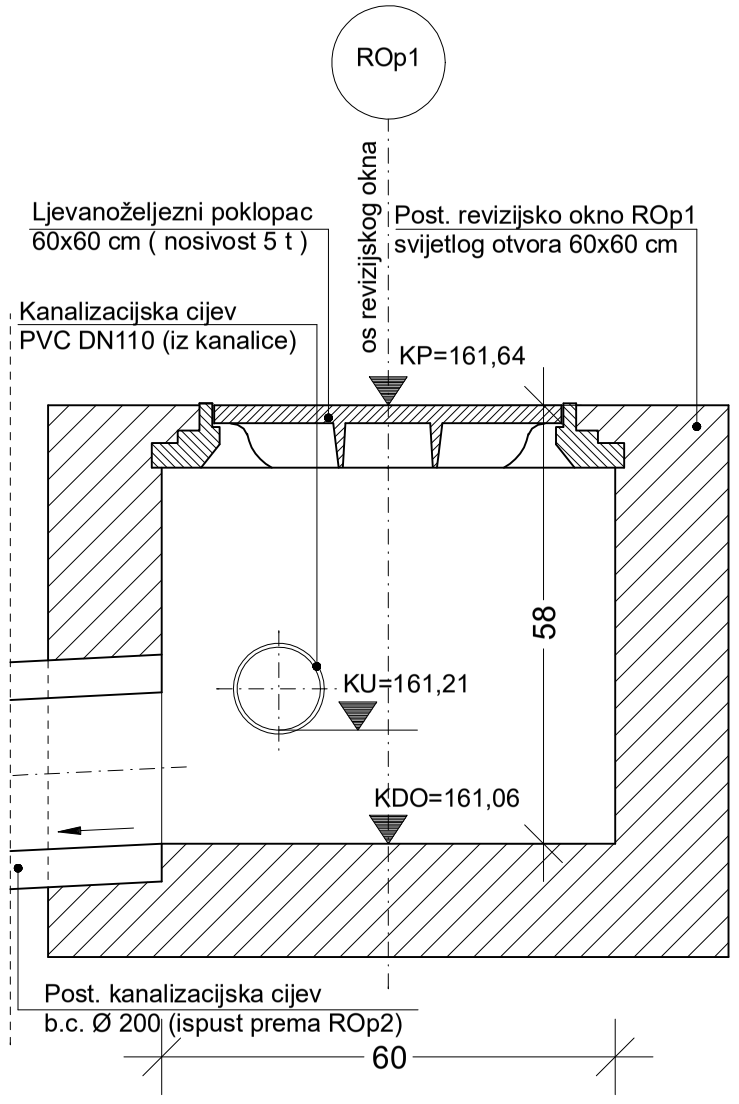

PRESJEK A - A M. 1 : 10

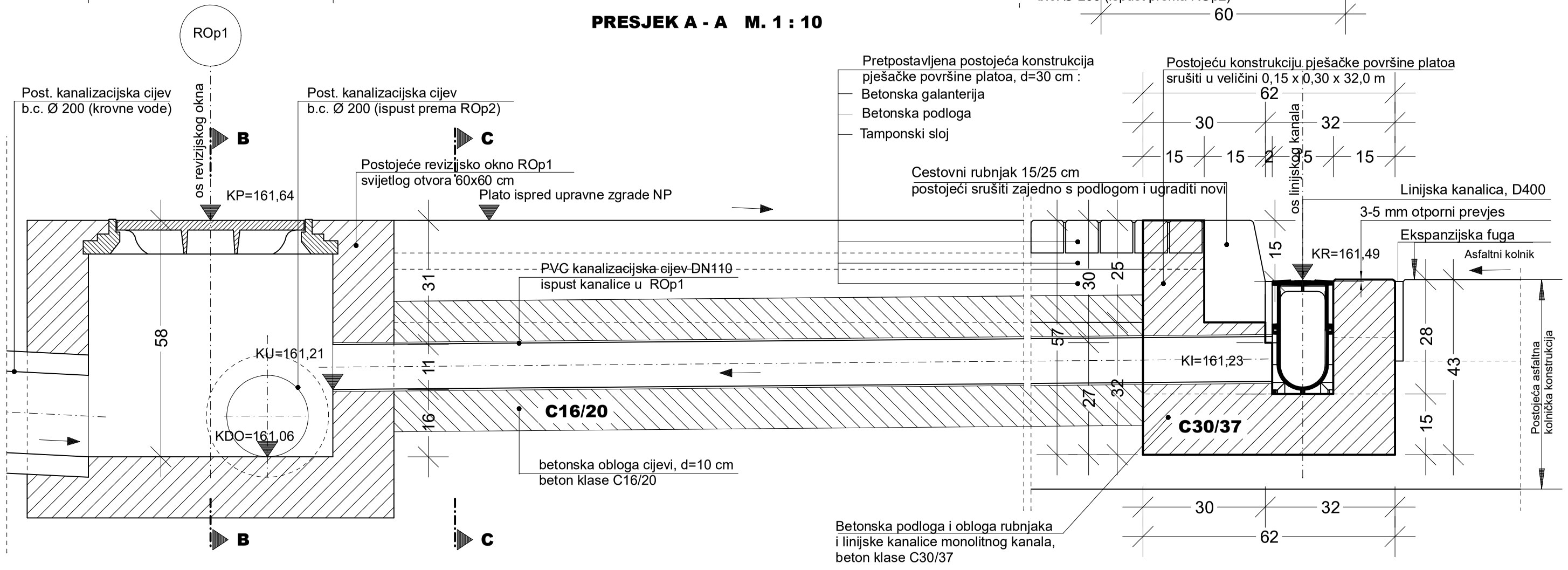

Instalacije grafički preuzete
Katastarski podaci grafički preuzeti

Koordinatni sustav HTRS96 • Sistem visina HN

Registred ISO 9001:2015

TRAFFICON

Društvo s ograničenom odgovornošću

Projektiranje • consulting • inženjering za promet, geodeziju i ceste

HRVATSKA KOMORA INŽENJERA GRAĐEVINARSTVA
Miroslav Habianec
dipl. ing. građ.
Ovlašteni inženjer građevinarstva
G 3227

Zagreb

TRAFFICON d.o.o.
za projektiranje cesta
ZAGREB, Selska cesta 50
Tel. 01/ 364-0322
Fax. 01/ 366-4983
e-mail: trafficon@trafficon.hr
internet: www.trafficon.hr

PROJEKTANT:	MIROSLAV HABIANEC dipl.ing.građ.	INVESTITOR: HRVATSKE AUTOCESTE d.o.o. Širolina 4 10 000 Zagreb	Z.O.P.: 21-613PI	TD br.: 21-613PI-19
			MAPA br.: 1 / 1	
		GRAĐEVINA: SANACIJA LINIJSKE REŠETKE ODVODNJE NA AC A4, NP BREZNIČKI HUM	PRILOG br.: 3.3.	
			VRSTA PROJEKTA: GRAĐEVINSKI	
		SADRŽAJ: DETALJ IZLJEVA KANALICE U POSTOJEĆE OKNO	RAZINA OBRADE: IZVEDBENI PROJEKT	
		MJERILO: 1 : 10	DATUM: siječanj, 2024.	

0613PI-19	IZ_03-03.PLT	-detalj	MH	plotano: 15.02.24	List:

GRAĐEVINSKA SITUACIJA
MJ. 1 : 500

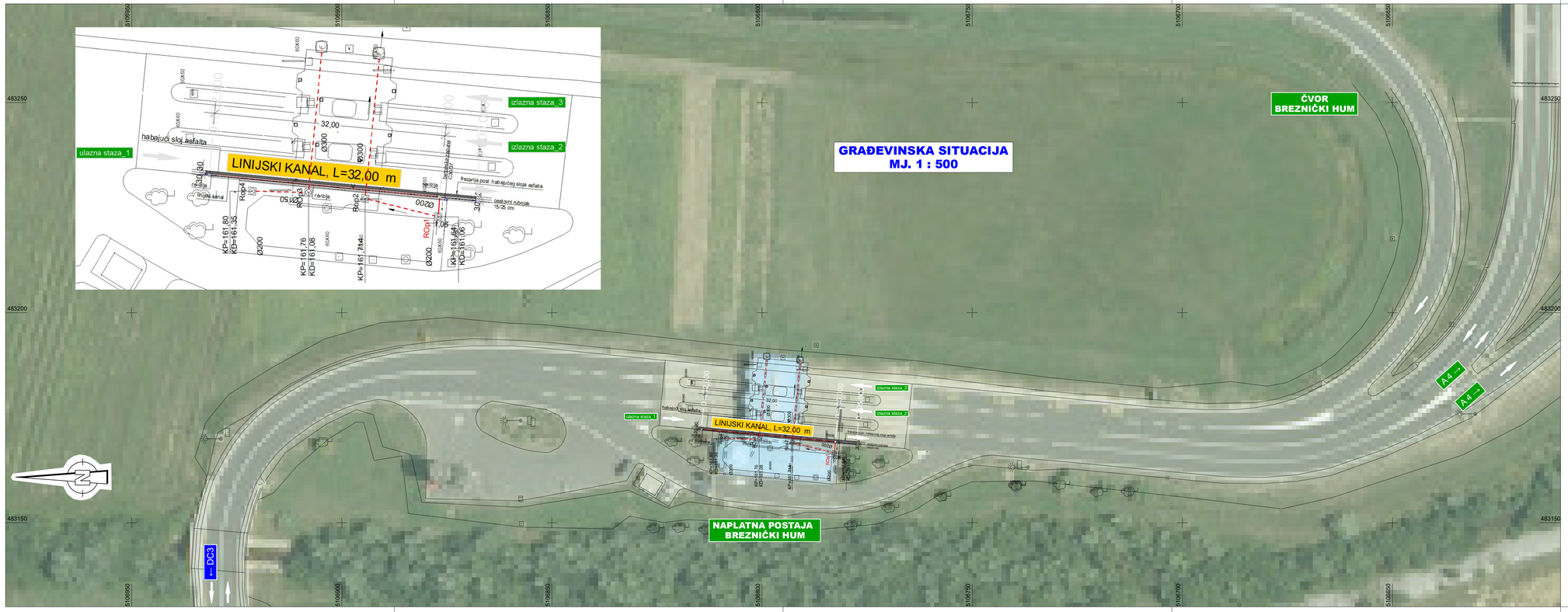

LEGENDA

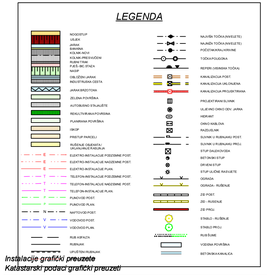

Instalacije grafički preuzete
Katastarski podaci grafički preuzeti

Registered ISO 9001:2015

TRAFFICON
Društvo s ograničenom odgovornošću

Projektiranje • consulting • inženjering za promet, geodeziju i ceste

Zagreb

Selska cesta 50
10000 Zagreb

telefon
(01) 364 03 22
telefax
(01) 366 49 83

e-mail
trafficon@trafficon.hr

internet
www.trafficon.hr

INVESTITOR:	HRVATSKE AUTOCESTE d.o.o. 10000 Zagreb, Širolina 4	Z.O.P.: 21-613PI	TD br.: 21-613PI-19
		MAPA br.: 1 / 1	
GRAĐEVINA: SANACIJA LINIJSKE REŠETKE ODVODNJE NA AC A4 NP BREZNIČKI HUM		PRILOG br.: 1.3.	
		VRSTA PROJEKTA: GRAĐEVINSKI	
		RAZINA OBRADE: IZVEDBENI PROJEKT	
GLAVNI PROJEKTANT:		SADRŽAJ: GRAĐEVINSKA SITUACIJA	
PROJEKTANT:	Miroslav Hablanec dipl.ing.građ. Miroslav Hablanec HRVATSKA KOMORA INŽENJERA GRAĐEVINARSTVA Miroslav Hablanec dipl. ing. građ. Ovlašteni inženjer građevinarstva G 3227	MJERILO: 1 : 500	
		DATUM: siječanj 2024.	
SURADNICI:		DIREKTOR: MARKO ZRAKIĆ, dipl.ing.geod. TRAFFICON d.o.o. za projektiranje cesta ZAGREB, Selska cesta 50 Tel. 01/ 364-0322 Fax: 01/ 366-4923	

Koordinaten sistem GK • Sistem visina HN

0613PI-19	IZ_01-03.PLT	GRA	MH	ploten: 16.02.24	List:	A4/1:1