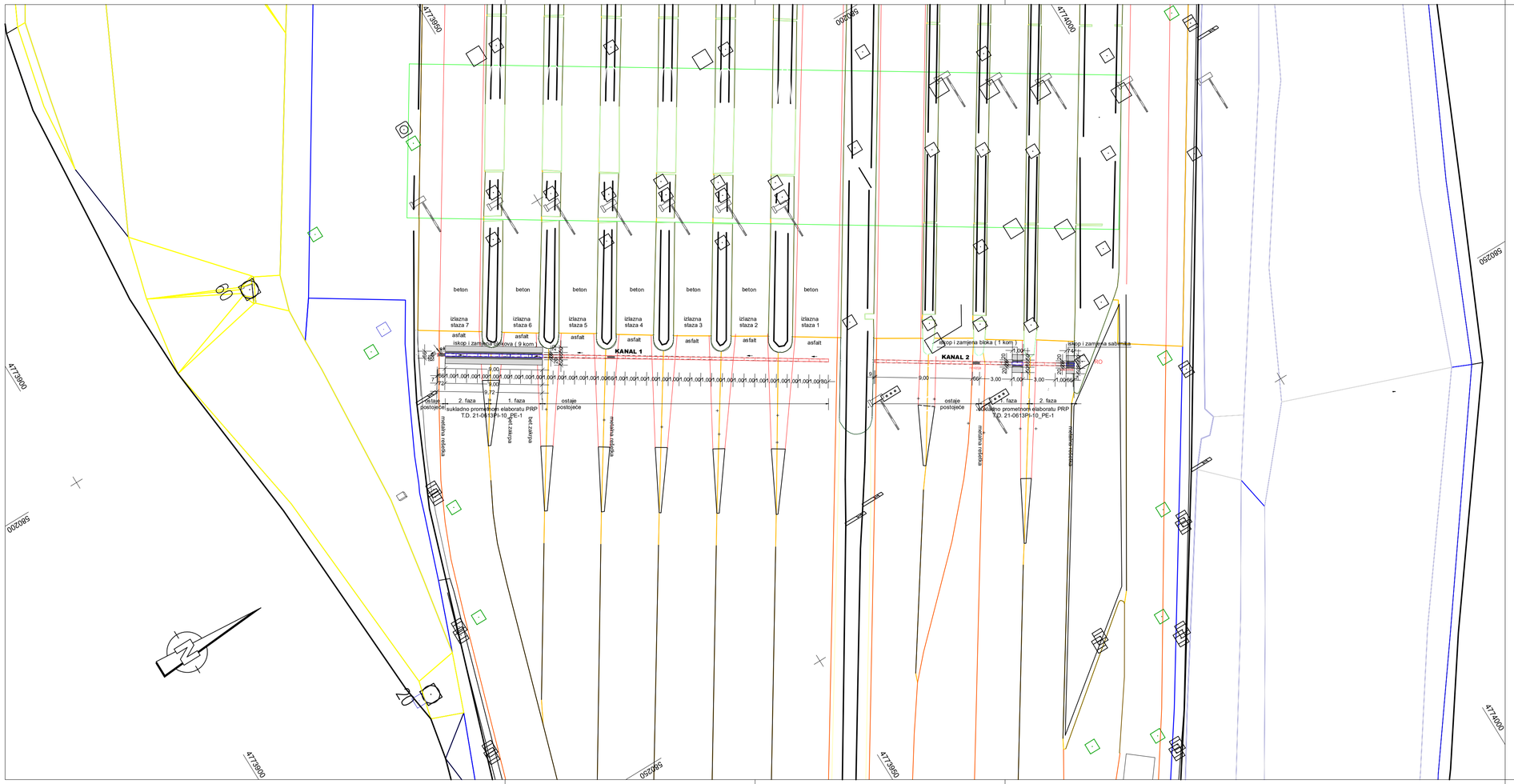

LEGENDA

POLIGONSKE,GPS I ITT TOČKE
REPER (VISINSKA TOČKA)
MEĐNE TOČKE/MEĐ.TOČ. ĐIGI.
SOS TELEFON
SEMAFOR
KUĆNI PRIKLJUČAK
STUP ULIČNE RASVJETE
STUP GALEBOVODA
BETONSKI STUP
DRVENI STUP
OKNO KABLOVA
RAZDJELNIK
ELEKTRO-INSTALACIJE PODZEMNE
ELEKTRO-INSTALACIJE NADZEMNE
TELEFON-INSTALACIJE PODZEMNE
TELEFON-INSTALACIJE NADZEMNE
PLINOVOD
INST. ULIČNE RASVJETE
VODOVOD
NADZ. INSTAL.IZNAD TRAČNICA
TOPLOVOD
NISKI IVIČNJAK/IVIČNJAK
PROPUST
SLIMNIK OKRUGLI
SONDIŽNE JAME
SLIMNIK
ŠAHT-KANALIZACIJA
HIDRANT
ZAPORNICA
VENTIL
NASIP GRANICA
NASIP NOŽICA
JARAK
OGRADA/METALNA,DRVENA
ŽIVA OGRADA
ZID
STABLO BJEL.
STABLO CRN.
VOĆKA
GRM
ZONA ZAŠTITE INSTALACIJA
RUB ŠUME / ŠIKARE

Instalacije grafički preuzete
Katastarski podaci grafički preuzeti

Koordinaten sistem GK • Sistem visina HN

Registered ISO 9001:2015

TRAFFICON
Društvo s ograničenom odgovornošću

Projektiranje • consulting • inženjering za promet, geodeziju i ceste

Zagreb

Selska cesta 50
10000 Zagreb
telefon
(01) 364 03 22
telefax
(01) 366 49 83
e-mail
trafficon@trafficon.hr
internet
www.trafficon.hr

INVESTITOR:	HRVATSKE AUTOCESTE d.o.o. 10000 Zagreb, Širolina 4	Z.O.P.: 21-613PI	TD br.: 21-613PI-10
		MAPA br.: 1 / 1	
GRAĐEVINA: **PROJEKT SANACIJE LINIJSKOG KANALA ODVODNJE NA ČCP KARAMATIĆI AUTOCESTE A1**		PRILOG br.: 1.4.	
		VRSTA PROJEKTA: GRAĐEVINSKI	
		RAZINA OBRADE: IZVEDBENI PROJEKT	
GLAVNI PROJEKTANT:		SADRŽAJ: GRAĐEVINSKA SITUACIJA	
PROJEKTANT:	Miroslav Habianec dipl.ing.građ. — HRVATSKA KOMORA INŽENJERA GRAĐEVINARSTVA, Miroslav Habianec, dipl. ing. građ., Ovlašteni inženjer građevinarstva, G 3227	MJERILO: 1 : 250	
		DATUM: siječanj, 2023.	
SURADNICI:		DIREKTOR: MARKO ZRAKIĆ, dipl.ing.geod. — TRAFFICON d.o.o. za projektiranje cesta, ZAGREB, Selska cesta 50, Tel. 01/ 364-0322, Fax. 01/ 366-4983	

0613PI-10	IZ_01-04.PLT	GRA_250	MH	ploten: 21.03.23	List:	GARPI

M. 1: 50 / 50

m n.m. 84,00

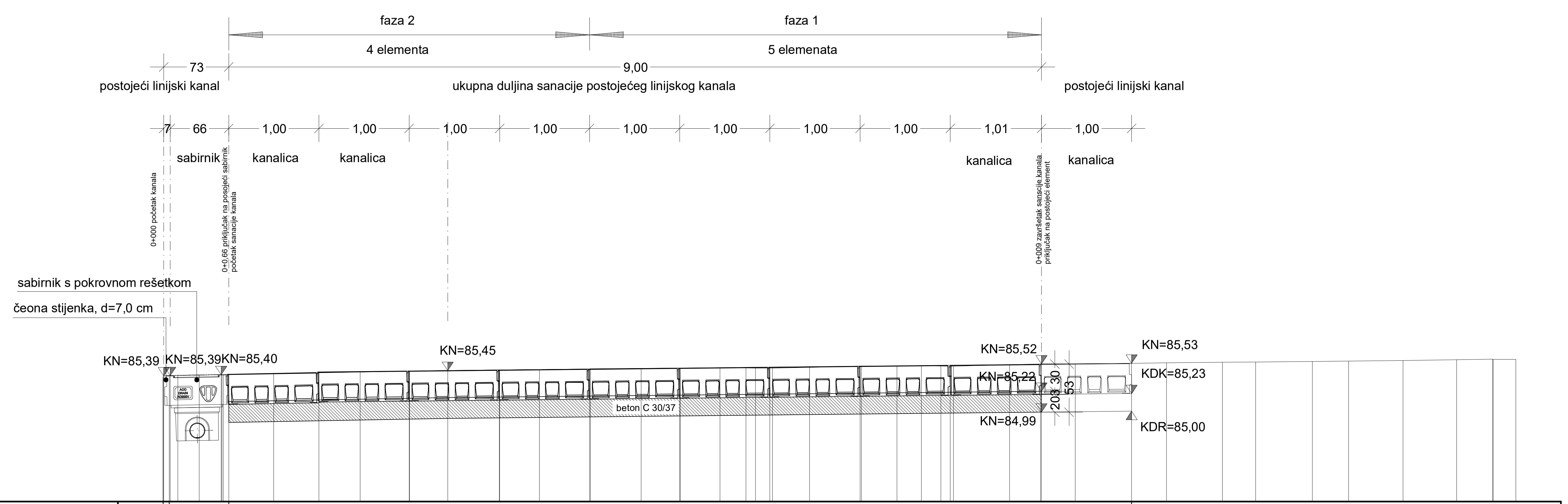

Oznake i razmaci

Segment	Opis
čeona stijenka	
sabirnik	0,66 m
9 x 1,0 m = 9,0 m	kanalice 9 kom
postojeći linijski kanal	tip Monoblock

Kota nivelete (cesta)

Stacionaža	Kota
0,009	85,390
0,070	85,393
0,081	85,393
0,646	85,404
0,730	85,406
1,730	85,424
2,730	85,442
3,158	85,450
3,730	85,456
4,730	85,467
5,730	85,477
6,730	85,488
7,730	85,498
8,730	85,509
9,730	85,519
10,741	85,530

Kota dna kanalice

Stacionaža	Kota
0,730	85,106
1,730	85,124
2,730	85,142
3,158	85,150
3,730	85,156
4,730	85,167
5,730	85,177
6,730	85,188
7,730	85,198
8,730	85,209
9,730	85,219
10,741	85,230

Kota dna rova

Stacionaža	Kota
0,730	84,876
1,730	84,894
2,730	84,912
3,158	84,920
3,730	84,926
4,730	84,937
5,730	84,947
6,730	84,958
7,730	84,968
8,730	84,979
9,730	84,989
10,741	85,000

Pad dna kanala

Dionica	Pad
sabirnik	post.
0,730 – 3,158	i=1,815 %, l=2,512 m
3,158 – 10,741	i=1,052 %, l=7,583 m

Kota snimljenog terena

Stacionaža	Kota
0,000	85,379
0,002	85,381
0,009	85,390
0,070	85,393
0,081	85,393
0,166	85,395
0,403	85,400
0,646	85,404
0,654	85,404
0,670	85,404
0,730	85,405
1,227	85,417
1,730	85,425
2,187	85,434
2,730	85,444
2,734	85,444
3,158	85,450
3,730	85,458
3,734	85,458
4,175	85,462
4,730	85,469
4,739	85,469
5,302	85,474
5,730	85,478
5,736	85,478
6,177	85,478
6,465	85,478
6,571	85,477
6,730	85,477
6,758	85,477
7,170	85,485
7,730	85,499
7,744	85,499
8,140	85,501
8,409	85,503
8,625	85,499
8,730	85,498
8,765	85,497
9,388	85,515
9,730	85,522
9,742	85,523
10,116	85,526
10,741	85,530
11,127	85,536
11,747	85,542
12,117	85,545
12,744	85,551
13,147	85,554
13,750	85,561
14,345	85,570
14,745	85,575
14,749	85,574
15,000	85,574

Stacionaza 0+000

Instalacije grafički preuzete
Katastarski podaci grafički preuzeti

Koordinaten sistem GK • Sistem visina HN

Registered ISO 9001:2015

TRAFFICON Društvo s ograničenom odgovornošću

Projektiranje • consulting • inženjering za promet, geodeziju i ceste

Selska cesta 50, 10000 Zagreb
telefon (01) 364 03 22
telefax (01) 366 49 83
e-mail trafficon@trafficon.hr
internet www.trafficon.hr

INVESTITOR: **HRVATSKE AUTOCESTE d.o.o. 10000 Zagreb, Širolina 4**

GRAĐEVINA: **PROJEKT SANACIJE LINIJSKOG KANALA ODVODNJE NA ČCP KARAMATIĆI AUTOCESTE A1**

Z.O.P.: 21-613PI	TD br.: 21-613PI-10
MAPA br.: 1 / 1	
PRILOG br.: 2.1.	
VRSTA PROJEKTA: GRAĐEVINSKI	
RAZINA OBRADE: IZVEDBENI PROJEKT	
SADRŽAJ: UZDUŽNI PRESJEK KANALA 1	
MJERILO: 1 : 50 / 50	
DATUM: siječanj, 2023.	
DIREKTOR: MARKO ZRAKIĆ, dipl.ing.geod.	

GLAVNI PROJEKTANT:

PROJEKTANT: Miroslav Habianec dipl.ing.građ.

HRVATSKA KOMORA INŽENJERA GRAĐEVINARSTVA Miroslav Habianec dipl. ing. građ. Ovlašteni inženjer građevinarstva G 3227

SURADNICI:

TRAFFICON d.o.o. za projektiranje cesta ZAGREB, Selska cesta 50 Tel. 01/ 364-0322 Fax. 01/ 366-4983

0613PI-10	IZ_02-01-01.PLT	GPL0001101	MH	ploten: 22.03.23	List:

M. 1: 50 / 50

m n.m. 84,00

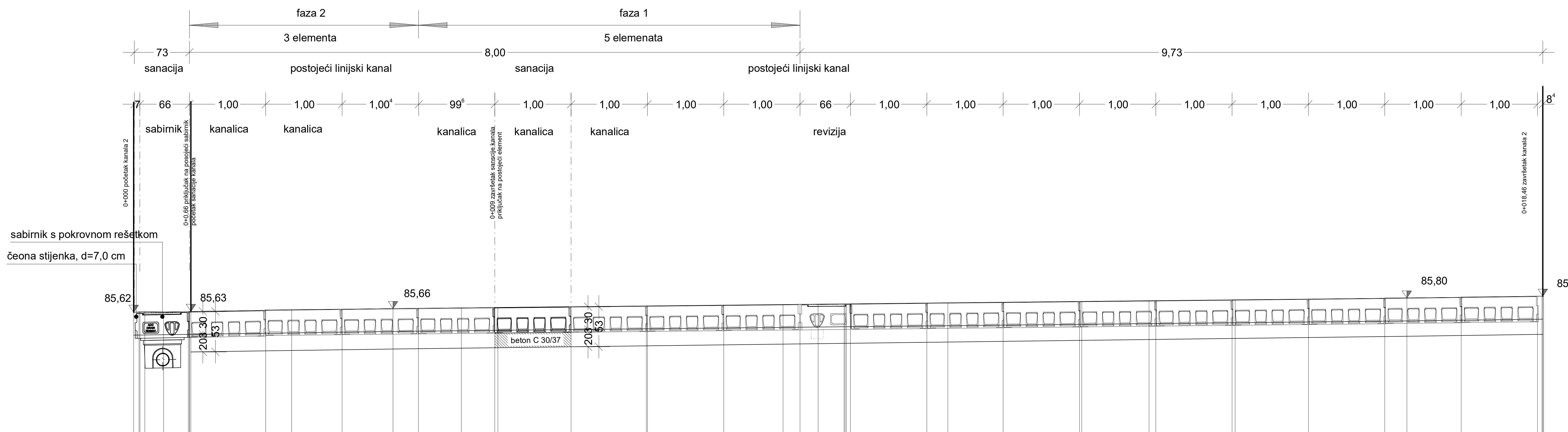

Oznake i razmaci

čeona stijenka 7,0 cm	sabirnik 0,66 m	postojeći linijski kanal tip Monoblock RD200 4x1,00=4,00 m (4 kom)	zamjenski element 1 kom	postojeći linijski kanal tip Monoblock RD200 3 kom	revizija 0,66 m	postojeći linijski kanal tip Monoblock RD200 9 kom	čeona stijenka 8,4 cm

Kota nivelete (cesta), Kota dna kanalice, Kota dna rova

Stacionaža	Kota nivelete (cesta)	Kota dna kanalice	Kota dna rova
0,000	85,615	85,314	85,084
0,070	85,616	85,315	85,085
0,730	85,624	85,324	85,094
0,750	85,625	85,324	85,094
1,730	85,639	85,338	85,108
2,730	85,653	85,352	85,122
3,398	85,662	85,362	85,132
3,730	85,666	85,365	85,135
4,730	85,676	85,375	85,145
5,730	85,686	85,386	85,156
6,730	85,697	85,396	85,166
7,730	85,707	85,407	85,177
8,730	85,718	85,417	85,187
9,390	85,724	85,424	85,194
10,390	85,735	85,434	85,204
11,390	85,745	85,445	85,215
12,390	85,756	85,455	85,225
13,390	85,766	85,465	85,235
14,390	85,776	85,476	85,246
15,390	85,787	85,486	85,256
16,390	85,797	85,497	85,267
16,678	85,800	85,500	85,270
17,390	85,809	85,509	85,279
18,390	85,823	85,522	85,292
18,460	85,823	85,523	85,293

Pad dna kanala

Dionica	Pad
sabirnik	post.
	i=1,41 %, l=2,65 m
	i=1,04 %, l=13,28 m
	i=1,32 %, l=1,78 m

Kota snimljenog terena

Stacionaža	Kota
0,000	85,615
0,070	85,619
0,082	85,619
0,146	85,625
0,391	85,620
0,715	85,611
0,730	85,618
0,732	85,619
0,750	85,625
1,730	85,639
2,070	85,644
2,730	85,653
3,398	85,662
3,730	85,665
4,292	85,671
4,730	85,675
4,770	85,675
5,730	85,684
6,717	85,694
6,730	85,694
7,730	85,704
8,506	85,712
8,730	85,716
8,966	85,719
9,307	85,723
9,319	85,722
9,336	85,721
9,390	85,721
10,390	85,731
10,665	85,734
11,390	85,743
12,390	85,754
12,420	85,755
13,301	85,763
13,390	85,764
14,390	85,773
14,429	85,773
15,390	85,785
16,390	85,797
16,678	85,800
17,390	85,810
18,390	85,825
18,448	85,826
18,460	85,823
18,469	85,822

Stacionaza 0+000

Instalacije grafički preuzete
Katastarski podaci grafički preuzeti

Registered ISO 9001:2015

TRAFFICON
Društvo s ograničenom odgovornošću
Selska cesta 50
10000 Zagreb
telefon (01) 364 03 22
telefax (01) 366 49 83
e-mail trafficon@trafficon.hr
internet www.trafficon.hr

Projektiranje • consulting • inženjering za promet, geodeziju i ceste

Zagreb

INVESTITOR:	HRVATSKE AUTOCESTE d.o.o. 10000 Zagreb, Širolina 4	Z.O.P.: 21-613PI / TD br.: 21-613PI-10
		MAPA br.: 1 / 1
GRAĐEVINA:	**PROJEKT SANACIJE LINIJSKOG KANALA ODVODNJE NA ČCP KARAMATIĆI AUTOCESTE A1**	PRILOG br.: 2.2.
		VRSTA PROJEKTA: GRAĐEVINSKI
		RAZINA OBRADE: IZVEDBENI PROJEKT
GLAVNI PROJEKTANT:		SADRŽAJ: UZDUŽNI PRESJEK KANALA 2
PROJEKTANT:	Miroslav Habianec dipl.ing.grad. (Hrvatska komora inženjera građevinarstva, Miroslav Habianec, dipl. ing. građ., Ovlašteni inženjer građevinarstva G 3227)	MJERILO: 1 : 50 / 50
		DATUM: siječanj, 2023.
SURADNICI:		DIREKTOR: MARKO ZRAKIĆ, dipl.ing.geod. (TRAFFICON d.o.o. za projektiranje cesta, ZAGREB, Selska cesta 50, Tel. 01/ 364-0322, Fax. 01/ 366-4983)

Koordinaten sistem GK • Sistem visina HN

0613PI-10 | IZ_02-01-02.PLT | GPL0001201 | MH | ploten: 22.03.23 | List:

DETALJ MONOLITNE KANALICE

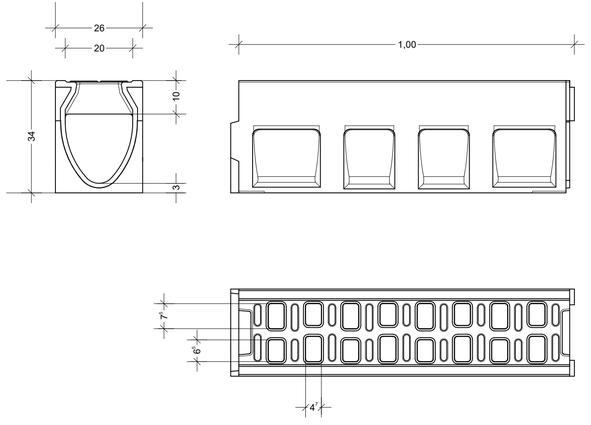

DETALJ REVIZIJSKOG ELEMENTA

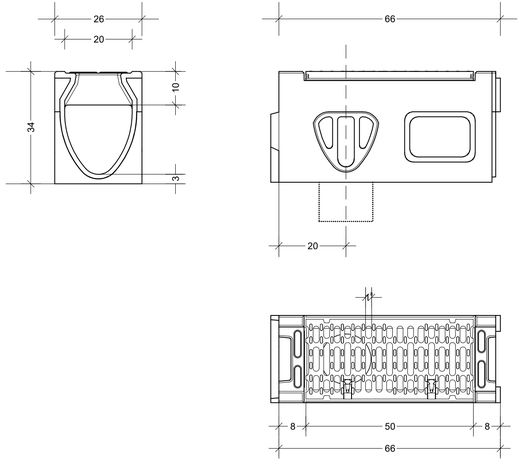

DETALJ SABIRNIKA

POGLED M. 1 : 10

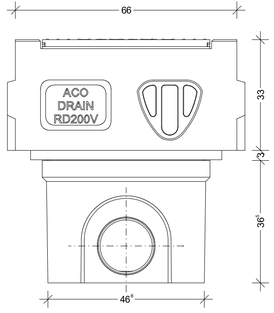

PRESJEK M. 1 : 10

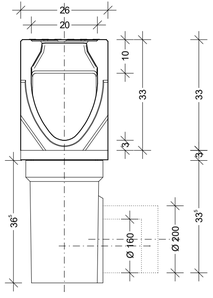

TLOCRT M. 1 : 10

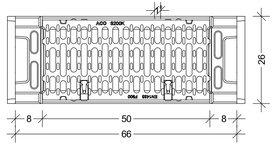

DETALJ MONOLITNE LINIJSKE KANALICE

Instalacije grafički preuzete
Katastarski podaci grafički preuzeti

Registered ISO 9001:2015

TRAFFICON
Društvo s ograničenom odgovornošću

Projektiranje • consulting • inženjering za promet, geodeziju i ceste

Zagreb

Selska cesta 50
10000 Zagreb

telefon
(01) 364 03 22
telefax
(01) 366 49 83

e-mail
trafficon@trafficon.hr

internet
www.trafficon.hr

INVESTITOR:	HRVATSKE AUTOCESTE d.o.o. 10000 Zagreb, Širolina 4	Z.O.P.: 21-613PI	TD br.: 21-613PI-10
		MAPA br.: 1 / 1	
GRAĐEVINA:	PROJEKT SANACIJE LINIJSKOG KANALA ODVODNJE NA ČCP KARAMATIĆI AUTOCESTE A1	PRILOG br.: 3.1.	
		VRSTA PROJEKTA: GRAĐEVINSKI	
		RAZINA OBRADE: IZVEDBENI PROJEKT	
GLAVNI PROJEKTANT:		SADRŽAJ: DETALJ MONOLITNE LINIJSKE KANALICE	
PROJEKTANT:	Miroslav Habianec dipl.ing.grad.	HRVATSKA KOMORA INŽENJERA GRAĐEVINARSTVA Miroslav Habianec dipl. ing. građ. Ovlašteni inženjer građevinarstva G 3227	MJERILO: 1 : 10
			DATUM: siječanj, 2023.
SURADNICI:			DIREKTOR: MARKO ZRAKIĆ, dipl.ing.geod.
			TRAFFICON d.o.o. za projektiranje cesta ZAGREB, Selska cesta 50 Tel. 01/ 364-0322 Fax. 01/ 366-4983

Koordinaten sistem GK • Sistem visina HN

DETALJ UGRADNJE MONOLITNOG KANALA
M. 1 : 10

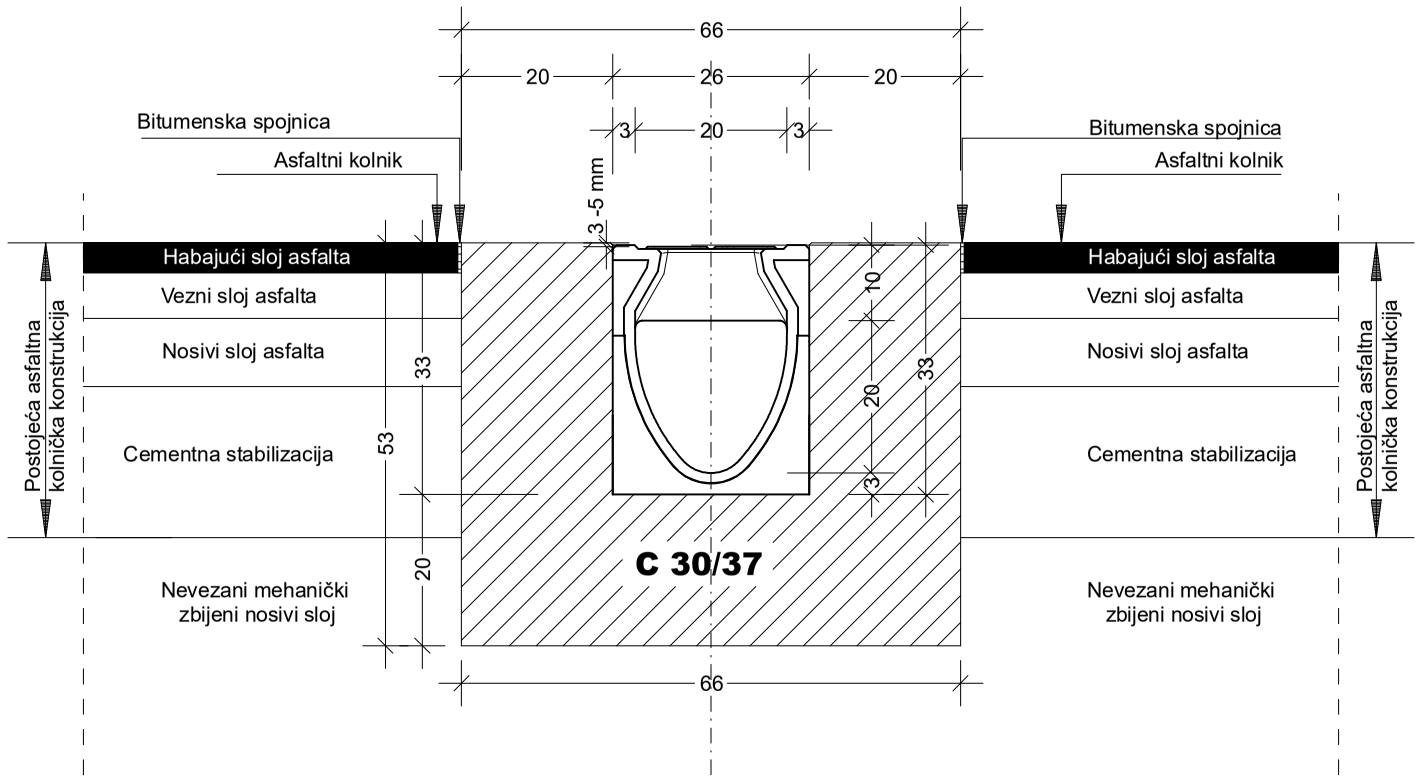

Instalacije grafički preuzete
Katastarski podaci grafički preuzeti

Registered ISO 9001:2015

TRAFFICON
Društvo s ograničenom odgovornošću

Selska cesta 50
10000 Zagreb

telefon
(01) 364 03 22
telefax
(01) 366 49 83

e-mail
trafficon@trafficon.hr

internet
www.trafficon.hr

Projektiranje • consulting • inženjering za promet, geodeziju i ceste

Zagreb

INVESTITOR:	**HRVATSKE AUTOCESTE d.o.o.** **10000 Zagreb, Širolina 4**		Z.O.P.: 21-613PI / TD br.: 21-613PI-10
			MAPA br.: 1 / 1
GRAĐEVINA:	**PROJEKT SANACIJE LINIJSKOG KANALA ODVODNJE NA ČCP KARAMATIĆI AUTOCESTE A1**		PRILOG br.: 3.2.
			VRSTA PROJEKTA: GRAĐEVINSKI
			RAZINA OBRADE: IZVEDBENI PROJEKT
GLAVNI PROJEKTANT:			SADRŽAJ: DETALJ UGRADNJE MONOLITNOG KANALA
PROJEKTANT:	Miroslav Habianec dipl.ing.grad.	HRVATSKA KOMORA INŽENJERA GRAĐEVINARSTVA Miroslav Habianec dipl. ing. građ. Ovlašteni inženjer građevinarstva G 3227	MJERILO: 1 : 10
			DATUM: siječanj, 2023.
SURADNICI:			DIREKTOR: MARKO ZRAKIĆ, dipl.ing.geod.
			TRAFFICON d.o.o. za projektiranje cesta ZAGREB, Selska cesta 50 Tel. 01/ 364-0322 Fax. 01/ 366-4983

Koordinaten sistem GK • Sistem visina HN

DETALJ UGRADNJE MONOLITNOG KANALA
M. 1 : 10

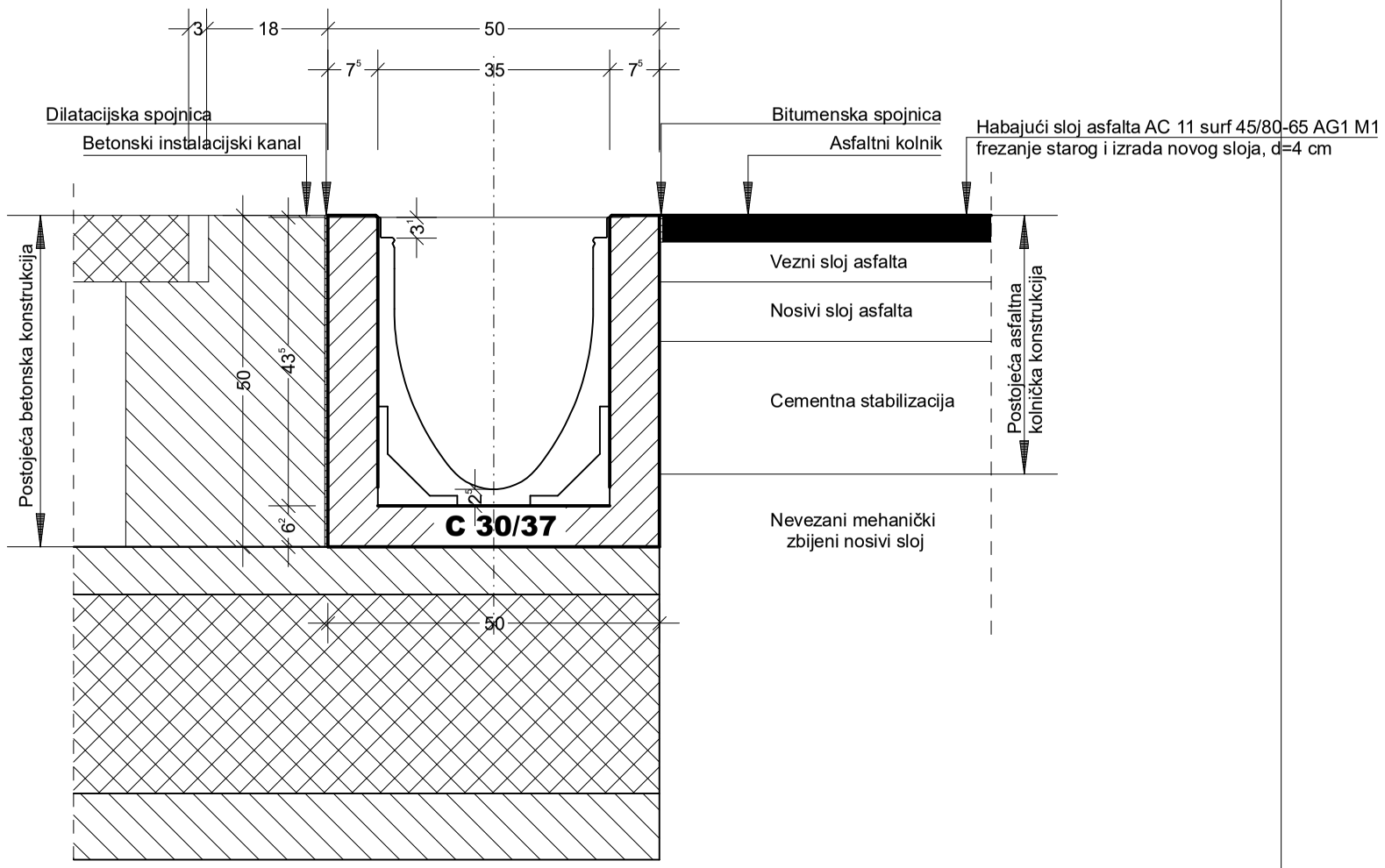

Instalacije grafički preuzete
Katastarski podaci grafički preuzeti

Registered ISO 9001:2015

TRAFFICON
Društvo s ograničenom odgovornošću

Projektiranje • consulting • inženjering za promet, geodeziju i ceste

Zagreb

Selska cesta 50
10000 Zagreb

telefon
(01) 364 03 22
telefax
(01) 366 49 83

e-mail
trafficon@trafficon.hr

internet
www.trafficon.hr

INVESTITOR:	**HRVATSKE AUTOCESTE d.o.o.** **10000 Zagreb, Širolina 4**	Z.O.P.: 21-613PI TD br.: 21-613PI-09 MAPA br.: 1 / 1
GRAĐEVINA:	**PROJEKT SANACIJE OŠTEĆENJA KANALICA ZA ODVODNJU I RUBNJAKA U ZONAMA POPREČNIH SPOJEVA IZMEĐU TUNELSKIH CIJEVI TUNELA MALI PROLOG**	PRILOG br.: 3.3. VRSTA PROJEKTA: GRAĐEVINSKI RAZINA OBRADE: IZVEDBENI PROJEKT
GLAVNI PROJEKTANT:		SADRŽAJ: DETALJ UGRADNJE MONOLITNOG KANALA
PROJEKTANT:	Miroslav Habianec dipl.ing.građ. HRVATSKA KOMORA INŽENJERA GRAĐEVINARSTVA Miroslav Habianec dipl. ing. građ. Ovlašteni inženjer građevinarstva G 3227	MJERILO: 1 : 10 DATUM: veljača, 2022.
SURADNICI:		DIREKTOR: MARKO ZRAKIĆ, dipl.ing.geod. TRAFFICON d.o.o. za projektiranje cesta ZAGREB, Selska cesta 50 Tel. 01/ 364-0322 Fax. 01/ 366-4983

Koordinaten sistem GK • Sistem visina HN

LEGENDA

POLIGONSKE GPS i TT TOČKE	PROPUST
REPERI (VISINSKA TOČKA)	SLIVNIK-OKRUGLI
MEĐNE TOČKE/MEĐ.TOČ. DIGI.	SONDAŽNE JAME
SOS TELEFON	SLIVNIK
SEMAFOR	ŠAHT-KANALIZACIJA
KUĆNI PRIKLJUČAK	HIDRANT
STUP ULIČNE RASVJETE	ZAPORNICA
STUP DALEKOVODA	VENTIL
BETONSKI STUP	NASIP GRANICA
DRVENI STUP	NASIP NOŽICA
OKNO KABLOVA	JARAK
RAZDJELNIK	OGRADA/METALNA,DRVENA
ELEKTRO-INSTALACIJE PODZEMNE	ŽIVA OGRADA
ELEKTRO-INSTALACIJE NADZEMNE	ZID
TELEFON-INSTALACIJE PODZEMNE	STABLO BJEL.
TELEFON-INSTALACIJE NADZEMNE	STABLO CRN.
PLINOVOD	VOĆKA
INST. ULIČNE RASVJETE	GRM
VODOVOD	ZONA ZAŠTITE INSTALACIJA
NADZ. INSTAL IZNAD TRAČNICA	RUB ŠUME / ŠIKARE
TOPLOVOD	
NISKI IVIČNJAK/IVIČNJAK	

Instalacije grafički preuzete
Katastarski podaci grafički preuzeti

Registered ISO 9001:2015

TRAFFICON Društvo s ograničenom odgovornošću

Selska cesta 50
10000 Zagreb
telefon (01) 364 03 22
telefax (01) 366 49 83
e-mail trafficon@trafficon.hr
internet www.trafficon.hr

Projektiranje • consulting • inženjering za promet, geodeziju i ceste

Zagreb

INVESTITOR:	**HRVATSKE AUTOCESTE d.o.o. 10000 Zagreb, Širolina 4**	Z.O.P.: 21-613PI / TD br.: 21-613PI-09
		MAPA br.: 1 / 1
GRAĐEVINA:	**PROJEKT SANACIJE OŠTEĆENJA KANALICA ZA ODVODNJU I RUBNJAKA U ZONAMA POPREČNIH SPOJEVA IZMEĐU TUNELSKIH CIJEVI TUNELA MALI PROLOG**	PRILOG br.: 1.4.
		VRSTA PROJEKTA: GRAĐEVINSKI
		RAZINA OBRADE: IZVEDBENI PROJEKT
GLAVNI PROJEKTANT:		SADRŽAJ: GRAĐEVINSKA SITUACIJA
PROJEKTANT:	Miroslav Habianec dipl.ing.građ. — HRVATSKA KOMORA INŽENJERA GRAĐEVINARSTVA Miroslav Habianec dipl. ing. građ. Ovlašteni inženjer građevinarstva G 3227	MJERILO: 1 : 1000
		DATUM: veljača, 2022.
SURADNICI:		DIREKTOR: MARKO ZRAKIĆ, dipl.ing.geod. — TRAFFICON d.o.o. za projektiranje cesta ZAGREB, Selska cesta 50 Tel. 01/ 364-0322 Fax. 01/ 366-4983

Koordinaten sistem GK • Sistem visina HN

0613PI-09_Kopie	IZ_01-04.PLT	1000_tunel	MH	ploten: 04.05.23	List:

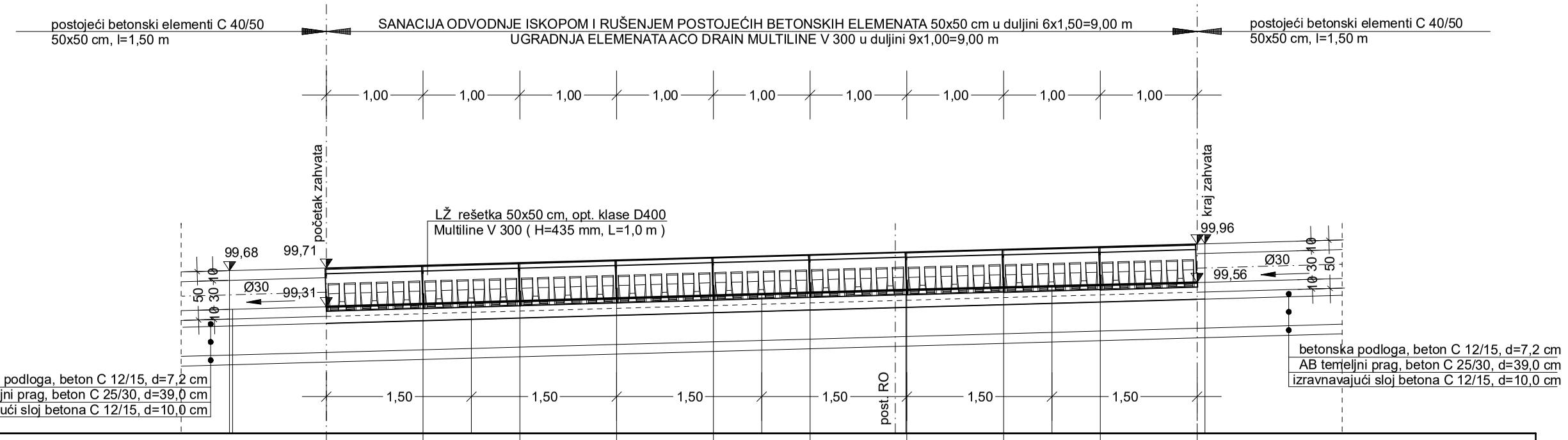

M. 1: 50 / 50

m n.m. 98,00

Oznake i razmaci	SANACIJA ODVODNJE ISKOPOM I RUŠENJEM POSTOJEĆIH BETONSKIH ELEMENATA 50x50 cm u duljini 6x1,50=9,00 m UGRADNJA ELEMENATA ACO DRAIN MULTILINE V 300 u duljini 9x1,00=9,00 m
Kota nivelete	0,000 99,680; 1,000 99,708; 2,000 99,735; 3,000 99,763; 4,000 99,790; 5,000 99,818; 6,000 99,846; 7,000 99,873; 8,000 99,901; 9,000 99,928; 10,000 99,956; 10,080 99,958
Kota dna kanala	0,030 99,280; 1,000 99,308; 2,500 99,351; 4,000 99,394; 5,500 99,437; 6,880 99,480; 7,000 99,480; 8,500 99,519; 10,000 99,558; 10,080 99,560
Kota dna rova	0,000 99,108; 1,000 99,136; 2,500 99,177; 4,000 99,218; 5,500 99,260; 7,000 99,301; 8,500 99,343; 10,000 99,384; 10,080 99,386
Pad dna kanala	i=2,76 % l=10,0 m

Stacionaza 0+000

Instalacije grafički preuzete
Katastarski podaci grafički preuzeti

Registered ISO 9001:2015

TRAFFICON Društvo s ograničenom odgovornošću

Projektiranje • consulting • inženjering za promet, geodeziju i ceste

Zagreb

Selska cesta 50
10000 Zagreb
telefon (01) 364 03 22
telefax (01) 366 49 83
e-mail trafficon@trafficon.hr
internet www.trafficon.hr

INVESTITOR: **HRVATSKE AUTOCESTE d.o.o. 10000 Zagreb, Širolina 4**

Z.O.P.: 21-613PI TD br.: 21-613PI-09

MAPA br.: 1 / 1

GRAĐEVINA:
PROJEKT SANACIJE OŠTEĆENJA KANALICA ZA ODVODNJU I RUBNJAKA U ZONAMA POPREČNIH SPOJEVA IZMEĐU TUNELSKIH CIJEVI TUNELA MALI PROLOG

PRILOG br.: 2.1.

VRSTA PROJEKTA: GRAĐEVINSKI

RAZINA OBRADE: IZVEDBENI PROJEKT

SADRŽAJ: UZDUŽNI PROFIL KANALA KANAL 1

GLAVNI PROJEKTANT:

PROJEKTANT: Miroslav Hablanec dipl.ing.građ.
HRVATSKA KOMORA INŽENJERA GRAĐEVINARSTVA Miroslav Hablanec dipl. ing. građ. Ovlašteni inženjer građevinarstva G 3227

MERILO: 1 : 50/50

DATUM: veljača, 2022.

SURADNICI:

DIREKTOR: MARKO ZRAKIĆ, dipl.ing.geod.

TRAFFICON d.o.o. za projektiranje cesta ZAGREB, Selska cesta 50 Tel. 01/ 364-0322 Fax. 01/ 366-4983

Koordinatan sistem GK • Sistem visina HN

0613PI-09_Kopie	IZ_02-01.PLT	upk_1	MH	ploten: 04.05.23	List:	GRAFI

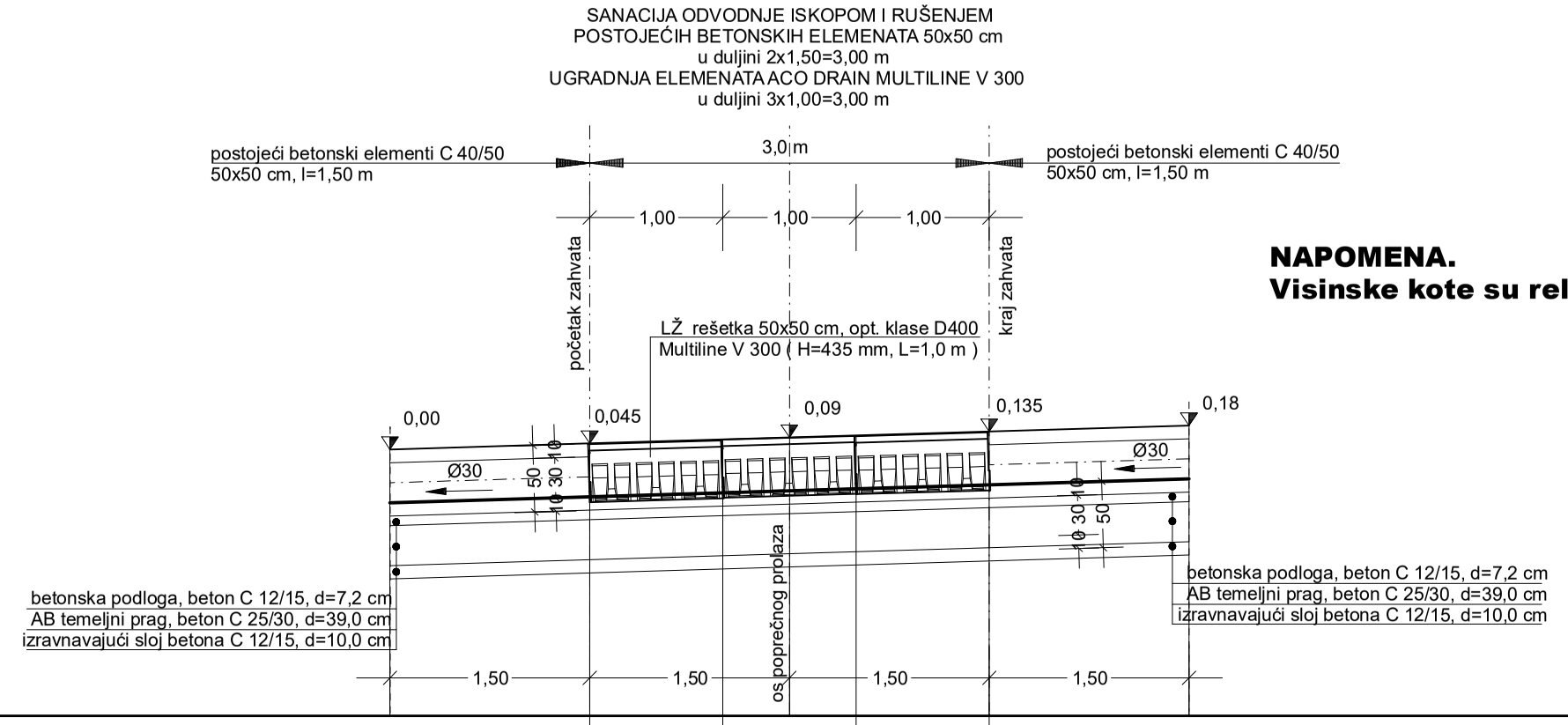

NAPOMENA.
Visinske kote su relativne vezane za KN=0,00 u stac. 0+000.

M. 1: 50 / 50

m n.m. -2,00

Oznake i razmaci	SANACIJA ODVODNJE ISKOPOM I RUŠENJEM POSTOJEĆIH BETONSKIH ELEMENATA 50x50 cm u duljini 2x1,50=3,00 m UGRADNJA ELEMENATA ACO DRAIN MULTILINE V 300 u duljini 3x1,00=3,00 m
Kota nivelete	0,000 0,045 0,075 0,090 0,105 0,135 0,180 0,000 1,500 2,500 3,000 3,500 4,500 6,000
Kota dna kanala	-0,400 -0,355 -0,310 -0,265 -0,220 0,000 1,500 3,000 4,500 6,000
Kota dna rova	-0,572 -0,527 -0,482 -0,437 -0,392 0,000 1,500 3,000 4,500 6,000
Pad dna kanala	i=3,0 % l=3,0 m

Stacionaza 0+000

Instalacije grafički preuzete
Katastarski podaci grafički preuzeti

Registered ISO 9001:2015

TRAFFICON Društvo s ograničenom odgovornošću

Selska cesta 50
10000 Zagreb

telefon
(01) 364 03 22
telefax
(01) 366 49 83

e-mail
trafficon@trafficon.hr

internet
www.trafficon.hr

Projektiranje • consulting • inženjering za promet, geodeziju i ceste

Zagreb

INVESTITOR: **HRVATSKE AUTOCESTE d.o.o.**
10000 Zagreb, Širolina 4

Z.O.P.: 21-613PI | TD br.: 21-613PI-09

MAPA br.: 1 / 1

GRAĐEVINA:
PROJEKT SANACIJE
OŠTEĆENJA KANALICA ZA ODVODNJU
I RUBNJAKA U ZONAMA POPREČNIH SPOJEVA
IZMEĐU TUNELSKIH CIJEVI
TUNELA MALI PROLOG

PRILOG br.: 2.2.

VRSTA PROJEKTA: GRAĐEVINSKI

RAZINA OBRADE: IZVEDBENI PROJEKT

SADRŽAJ: UZDUŽNI PROFIL KANALA
KANAL 2

GLAVNI PROJEKTANT:

PROJEKTANT: Miroslav Hablanec dipl.ing.grad.
HRVATSKA KOMORA INŽENJERA GRAĐEVINARSTVA
Miroslav Hablanec
dipl. ing. građ.
Ovlašteni inženjer građevinarstva
G 3227

MJERILO: 1 : 50/50

DATUM: veljača, 2022.

SURADNICI:

DIREKTOR: MARKO ZRAKIĆ, dipl.ing.geod.

TRAFFICON d.o.o.
za projektiranje cesta
ZAGREB, Selska cesta 50
Tel. 01/ 364-0322
Fax. 01/ 366-4983

Koordinatan sistem GK • Sistem visina HN

0613PI-09_Kopie	IZ_02-02.PLT	upk_2	MH	ploten: 04.05.23	List:	CARD/1

DETALJ POSTOJEĆEG LINIJSKOG KANALA
duljine 1,5 m
M. 1 : 20

PRESJEK 1 - 1 M. 1 : 20

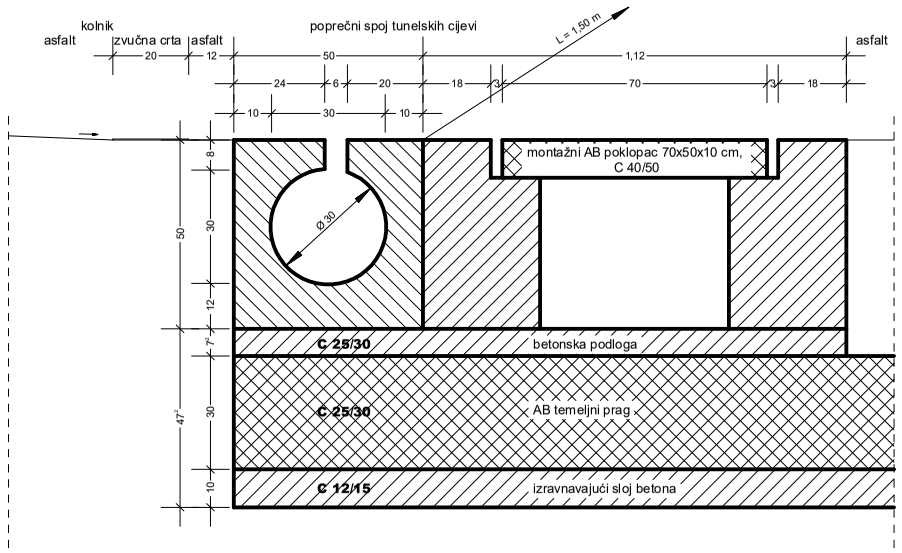

TLOCRT M. 1 : 20

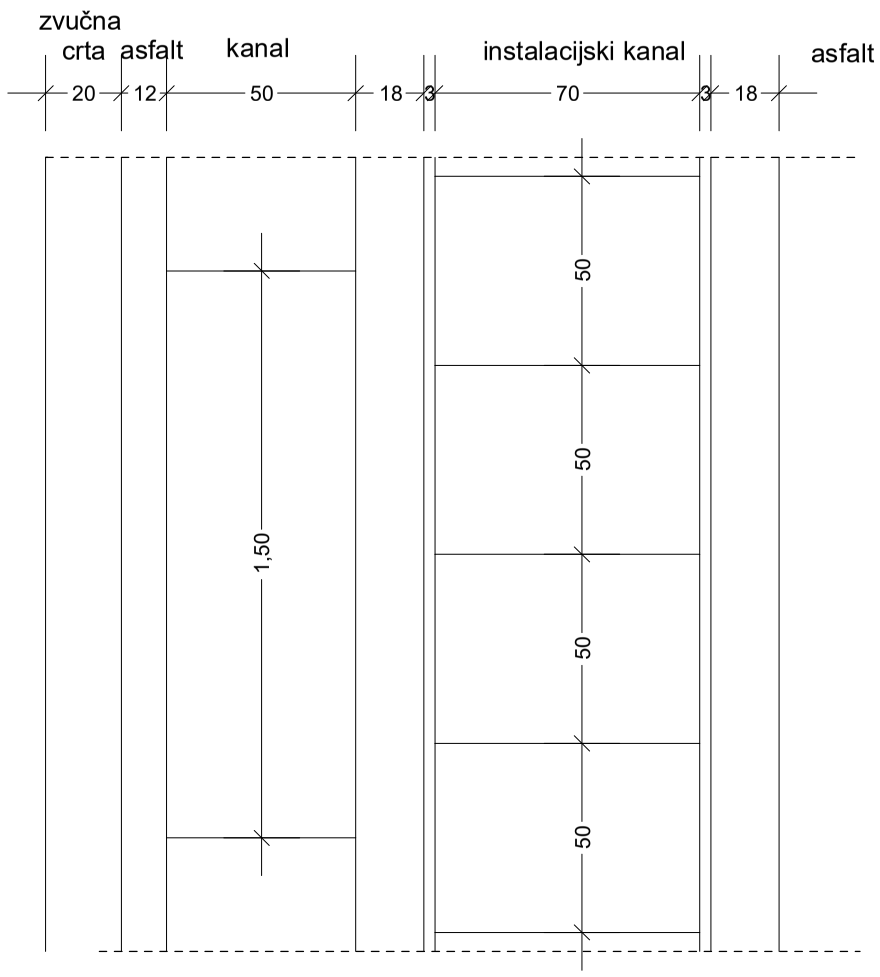

Instalacije grafički preuzete
Katastarski podaci grafički preuzeti

Koordinatni sustav HTRS96 • Sistem visina HN

Registred ISO 9001:2015

TRAFFICON

Društvo s ograničenom odgovornošću

Projektiranje • consulting • inženjering za promet, geodeziju i ceste

HRVATSKA KOMORA INŽENJERA GRAĐEVINARSTVA
Miroslav Habianec
dipl. ing. građ.
Ovlašteni inženjer građevinarstva
G 3227

Zagreb

TRAFFICON d.o.o.
za projektiranje cesta
ZAGREB, Selska cesta 50
Tel. 01/ 364-0322
Fax. 01/ 366-4983
e-mail: trafficon@trafficon.hr
internet: www.trafficon.hr

PROJEKTANT:	MIROSLAV HABIANEC dipl.ing.građ.		INVESTITOR: HRVATSKE AUTOCESTE d.o.o. Širolina 4 10 000 Zagreb	Z.O.P.: 21-613PI	TD br.: 21-613PI-09
				MAPA br.: 1 / 1	
			GRAĐEVINA: PROJEKT SANACIJE OŠTEĆENJA KANALICA ZA ODVODNJU I RUBNJAKA U ZONAMA POPREČNIH SPOJEVA IZMEĐU TUNELSKIH CIJEVI TUNELA MALI PROLOG	PRILOG br.: 3.1.	
				VRSTA PROJEKTA: GRAĐEVINSKI	
			SADRŽAJ: DETALJ POSTOJEĆEG LINIJSKOG KANALA	RAZINA OBRADE: IZVEDBENI PROJEKT	
			MJERILO: 1 : 20	DATUM: ožujak, 2023.	

0613PI-09_KopeIZ_03-01.PLT	- nacrt	MH	plotano: 04.05.23	List:

DETALJ LINIJSKOG KANALA
ACO DRAIN Multiline V 300 kanal
duljine 1,0 m
M. 1 : 10

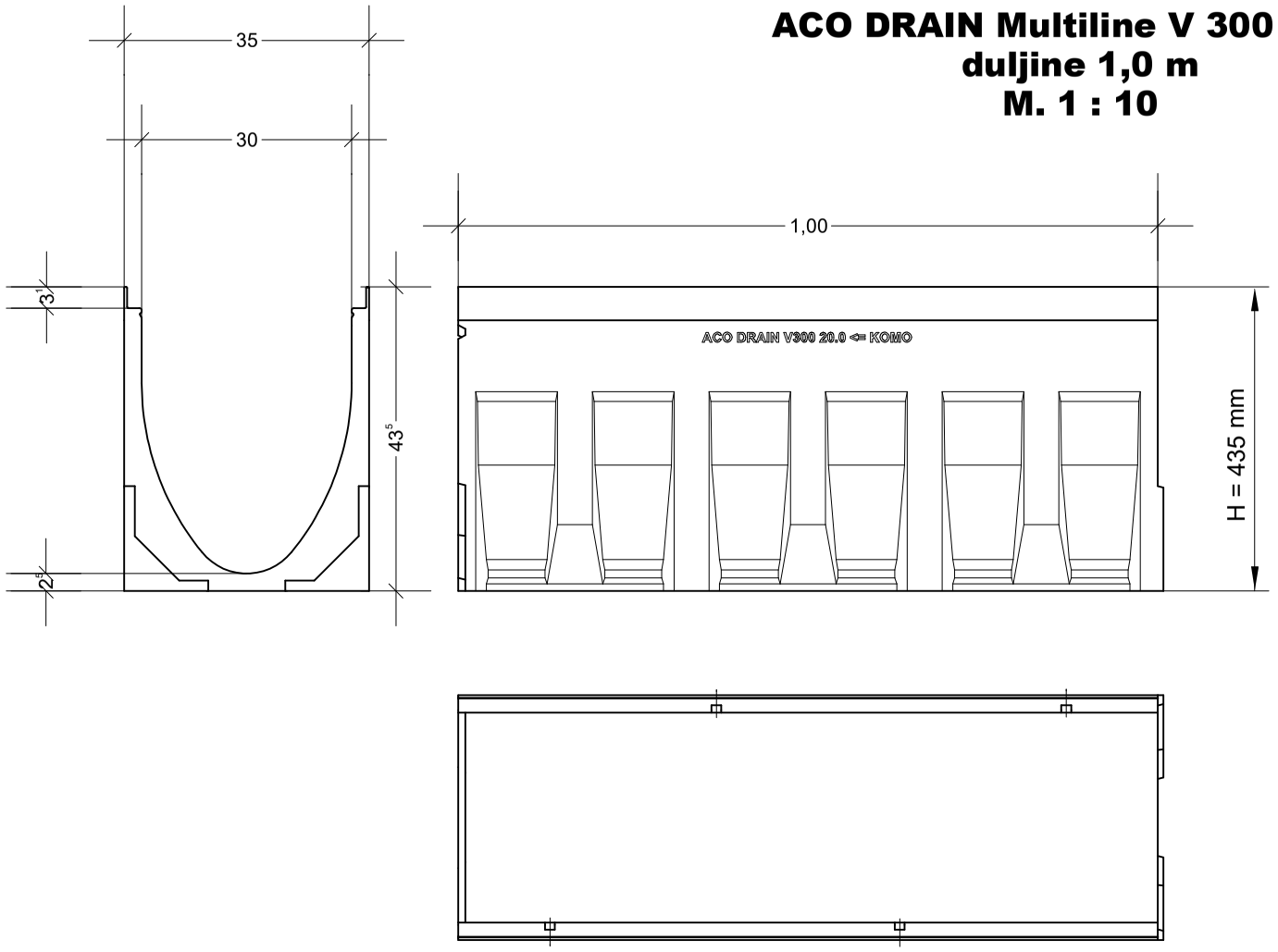

Kanal	H [mm]	Rub lj. željezo GGG Art.-Nr.	Rub Pocinčani čelik Art.-Nr.	Rub Inox Art.-Nr.
Typ 0.0	385	13730	13530	13630
Typ 5.0	410	13740	13540	13640
Typ 10.0	435	13750	13550	13650
Typ 15.0	460	13760	13560	13660
Typ 20.0	485	13770	13570	13670

Instalacije grafički preuzete
Katastarski podaci grafički preuzeti

Koordinatni sustav HTRS96 • Sistem visina HN

Registred ISO 9001:2015

TRAFFICON Društvo s ograničenom odgovornošću

Projektiranje • consulting • inženjering za promet, geodeziju i ceste

TRAFFICON d.o.o.
za projektiranje cesta
ZAGREB, Selska cesta 50
Tel. 01/ 364-0322
Fax. 01/ 366-4983
e-mail: trafficon@trafficon.hr
internet: www.trafficon.hr

HRVATSKA KOMORA INŽENJERA GRAĐEVINARSTVA
Miroslav Habianec
dipl. ing. građ.
Ovlašteni inženjer građevinarstva
G 3227

Zagreb

PROJEKTANT:	MIROSLAV HABIANEC dipl.ing.građ.		INVESTITOR: HRVATSKE AUTOCESTE d.o.o. Širolina 4 10 000 Zagreb	Z.O.P.: 21-613PI / TD br.: 21-613PI-09
				MAPA br.: 1 / 1
			GRAĐEVINA: PROJEKT SANACIJE OŠTEĆENJA KANALICA ZA ODVODNJU I RUBNJAKA U ZONAMA POPREČNIH SPOJEVA IZMEĐU TUNELSKIH CIJEVI TUNELA MALI PROLOG	PRILOG br.: 3.2.
				VRSTA PROJEKTA: GRAĐEVINSKI
			SADRŽAJ: DETALJ LINIJSKOG KANALA	RAZINA OBRADE: IZVEDBENI PROJEKT
			MJERILO: 1 : 10	DATUM: ožujak, 2023.

0613PI-09_KopeIZ_03-02.PLT	-nacrt	MH	plotano: 04.05.23	List:

DETALJ UGRADNJE MONOLITNOG KANALA
M. 1 : 10

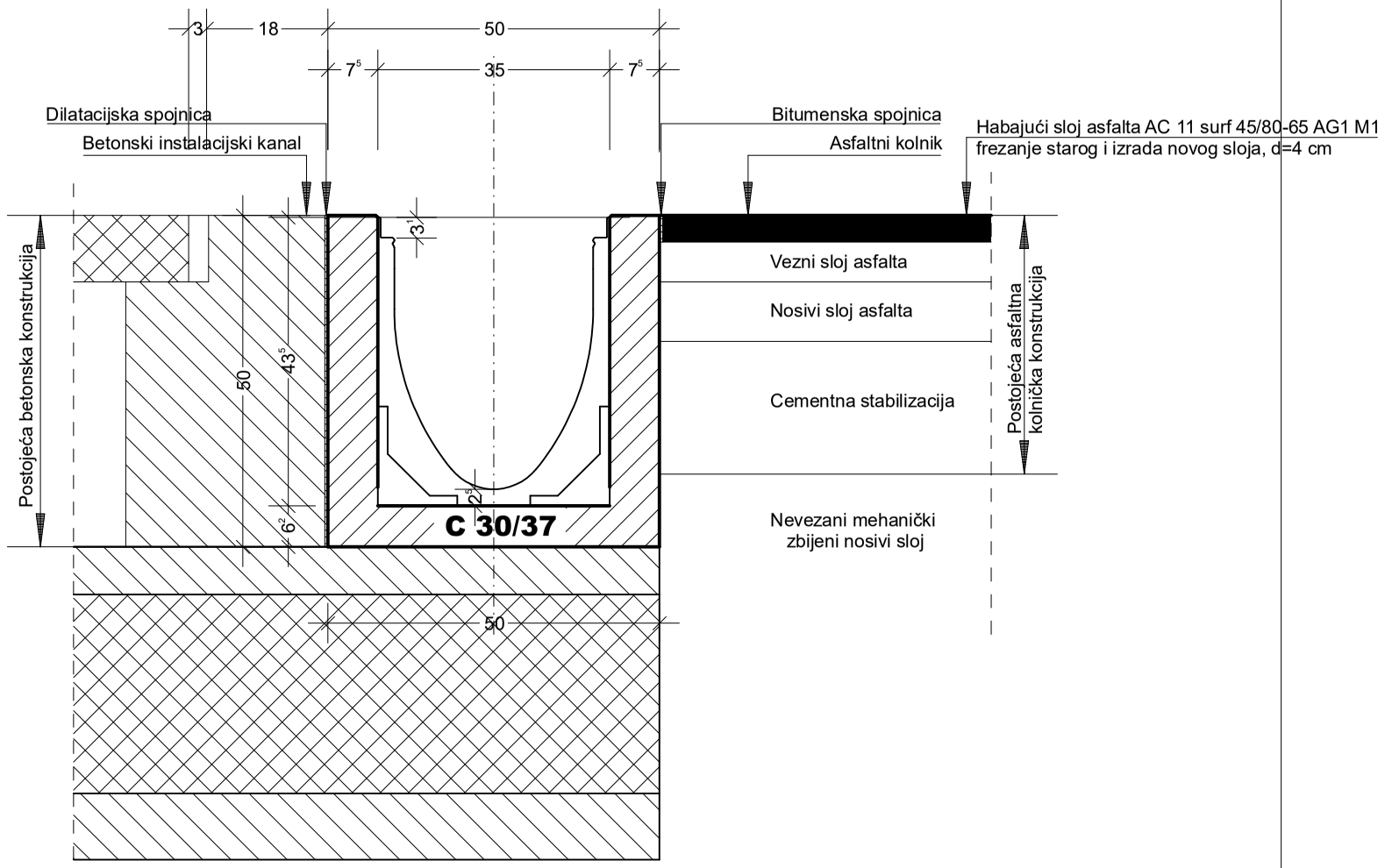

Instalacije grafički preuzete
Katastarski podaci grafički preuzeti

Registered ISO 9001:2015

TRAFFICON
Društvo s ograničenom odgovornošću

Projektiranje • consulting • inženjering za promet, geodeziju i ceste

Zagreb

Selska cesta 50
10000 Zagreb

telefon
(01) 364 03 22
telefax
(01) 366 49 83

e-mail
trafficon@trafficon.hr

internet
www.trafficon.hr

INVESTITOR:	**HRVATSKE AUTOCESTE d.o.o.** **10000 Zagreb, Širolina 4**	Z.O.P.: 21-613PI TD br.: 21-613PI-09 MAPA br.: 1 / 1
GRAĐEVINA:	**PROJEKT SANACIJE OŠTEĆENJA KANALICA ZA ODVODNJU I RUBNJAKA U ZONAMA POPREČNIH SPOJEVA IZMEĐU TUNELSKIH CIJEVI TUNELA MALI PROLOG**	PRILOG br.: 3.3. VRSTA PROJEKTA: GRAĐEVINSKI RAZINA OBRADE: IZVEDBENI PROJEKT
GLAVNI PROJEKTANT:		SADRŽAJ: DETALJ UGRADNJE MONOLITNOG KANALA
PROJEKTANT:	Miroslav Habianec dipl.ing.građ. HRVATSKA KOMORA INŽENJERA GRAĐEVINARSTVA Miroslav Habianec dipl. ing. građ. Ovlašteni inženjer građevinarstva G 3227	MJERILO: 1 : 10 DATUM: veljača, 2022.
SURADNICI:		DIREKTOR: MARKO ZRAKIĆ, dipl.ing.geod. TRAFFICON d.o.o. za projektiranje cesta ZAGREB, Selska cesta 50 Tel. 01/ 364-0322 Fax. 01/ 366-4983

Koordinaten sistem GK • Sistem visina HN