d.o.o. za projektiranje i inženjering, 31000 Osijek, I.F.Gundulića 59
Tel. 031/372-655, 031/372-656 Fax. 031/374-160
e-mail: mhm@mhm-inzenjering.hr, www.mhm-inzenjering.hr

GRAĐEVINA:
SANACIJA I ADAPTACIJA SANITARNIH PROSTORIJA I PRENAMJENA PROSTORIJE UPRAVNE ZGRADE COKP-U IVANJA REKA U SANITARNI PROSTOR I

MJESTO GRAĐENJA:	Z.O.P.
COKP IVANJA REKA, k.č.br. 1682/1 k.o. Hrušćica	**035-22-MHM** **006-23-MHM**

INVESTITOR:	OZNAKA PROJEKTA:	NIVO OBRADE:
HRVATSKE AUTOCESTE d.o.o. **ŠIROLINA 4, 10 000 ZAGREB,** **OIB: 57500462912**	**035-22-MHM-iz** **006-23-MHM-iz**	**DOKUMENTACIJA ZA NADMETANJE**

NARUČITELJ:	VRSTA PROJEKTA:
HRVATSKE AUTOCESTE d.o.o. **ŠIROLINA 4, 10 000 ZAGREB,** **OIB: 57500462912**	**GRAĐEVINSKI PROJEKT**

MJESTO I DATUM: **U Osijeku, velječa 2023.**

GLAVNI PROJEKTANT / PROJEKTANT:	**Želimir Magjer, dipl.ing.građ. (G 889)**
	(potpis i pečat)
SURADNIK:	**Dora Vučemilović mag.ing.aedif.**

DIREKTOR:
Želimir Magjer, dipl.ing.

SADRŽAJ

- naslovna strana
- sadržaj

1. TEHNIČKI OPIS

2. GRAFIČKI PRILOZI

Sanacija i adaptacija sanitarnih prostorija upravne zgrade COKP Ivanja Reka

Izvadak iz izvedbenog projekta – građevinski projekt

6.1.	SITUACIJA	M 1:1000
6.2.	ŽENSKI SANITARNI ČVOR – postojeće stanje	M 1:50
6.3.	MUŠKI SANITARNI ČVOR – postojeće stanje	M 1:50
6.4.	ŽENSKI SANITARNI ČVOR – buduće stanje	M 1:50
6.5.	MUŠKI SANITARNI ČVOR – buduće stanje	M 1:50
6.6.	RAZVOD INSTALACIJA VODOVODA I KANALIZACIJE – buduće stanje	M 1:50
6.7.	DETALJ UGRADNJE WC-A	M 1:10
6.8.	DETALJ UGRADNJE PISOARA	M 1:10

Izvadak iz izvedbenog projekta –elektrotehnički projekt

6.1.	SITUACIJA	M 1:300
6.2.	ELEKTROTEHNIČKE INSTALACIJE – NOVO STANJE	M 1: 50

Prenamjena prostorije upravne zgrade COKP Ivanja Reka u sanitarni prostor

Izvadak iz izvedbenog projekta – Građevinski projekt

01.	SITUACIJA	M 1:1000
02.	TLOCRT I PRESJECI A-A I B-B – postojeće stanje	M 1:100
03.	TLOCRT I PRESJECI A-A I B-B – buduće stanje	M 1:100
04.	RAZVOD INSTALACIJA VODOVODA I KANALIZACIJE – buduće stanje	M 1:50
05.	NORMALNI POPREČNI PROFIL ROVA	M 1:25
06.	SHEMA STOLARIJE POZ 1	M 1:10

Izvadak iz izvedbenog projekta – Elektrotehnički projekt

6.1. SITUACIJA M 1:300

6.2. ELEKTROTEHNIČKE INSTALACIJE – NOVO STANJE M 1:50

6.3. JEDNOPOLNA SHEMA RAZDJELNOG ORMARA - RSM

3. TROŠKOVNIK

1. TEHNIČKI OPIS

Uvod

Dana 21.10.2022. izvršeno je snimanje postojećeg stanja sanitarnih prostorija na polukatu upravne zgrade COKP Ivanja Reka u svrhu sanacije i adaptacije postojećih sanitarnih čvorova te dana 18.01.2023. izvršeno je snimanje postojećeg stanja srednje lijeve prostorije u hodniku prizemlja upravne zgrade COKP Ivanja Reka, oboje na k.č.br. 1682/1 k.o. Hrušćica u svrhu prenamjene prostorije u sanitarni prostor.

Opis postojećeg stanja

Detaljnim pregledom postojećih sanitarnih čvorova ustanovljeno je slijedeće:

- Sanitarna oprema dotrajala
- Instalacije vodovoda i kanalizacije dotrajale
- Nefunkcionalnost muškog sanitarnog čvora s obzirom na organizaciju prostora i broj korisnika
- Širenje smrada iz instalacija odvodnje

U predmetnoj prostoriji koja se prenamijenjuje prije je bio sanitarni prostor koji se kasnije prenamijenio u spremište. Potrebno izvesti nove razvode instalacija vodovoda i kanalizacije te ugraditi sanitarnu opremu sa svim pratećim radovima te vratiti prostoriju u postojeće stanje

Opis sanacije i adaptacije

- Demontaža sitne sanitarne opreme (2x ogledala, 2x kutija za tekući sapun, 2x kutija za rolpapir, 2x kutija papira za ruke, 2x kanta za otpad) te odvoz na deponiju
- Demontaža postojećih dotrajalih sanitarija (2x WC školjka sa vodokotlićem, 2x umivaonik sa slavinom i svim priključnim elementima te 1x pisaor) te odvoz na deponiju
- Demontaža radijatora sa odvozom na deponiju
- Demontaža rasvjetnih tijela i el. kotla za PTV sa odvozom na deponiju
- Demontaža ulaznih vrata te vrata na pregradnom zidu te odvoz na deponiju
- Rušenje pregradnog zida u muškom sanitarnom čvoru
- Uklanjanje zidne obloge od keramičkih pločica visine 213 cm
- Uklanjanje podne obloge od ker. pl. i slivnika
- Rekonstrukcija razvoda instalacija vodovoda i kanalizacije sukladno novom rasporedu
- Ugradnja novih podnih ker. pl. dim. 60x60 cm te zidnih ker. pl. dim. 60x30 cm do visine 210 cm
- Bojanje zidova od visine pločica do stropa te stropa poludisperzivnom bojom.
- Montaža novih radijatora sa novim termostatskim ventilom i prigušnicom te novih niskomontažna niskotlačna el. grijalica vode
- Ugradnja novih zidnih LED panela

- Ugradnja novih sanitarija (2x konzolna WC školjka sa ugradbenim kotlićem, 2x umivaonik sa slavinom i svim priključnim elementima te 1x pisaor sa setom za ispiranje pisoara) i sitne sanitarne opreme (2x ogledala, 2x kutija za tekući sapun, 2x kutija za rolpapir, 2x kutija papira za ruke, 2x kanta za otpad)
- U muškom sanitarnom čvoru ugradnja sanitarne kabine i pregade od HPL ploče debljine 13 mm, visine h=210 cm

- Projektom je predviđena demontaža postojeće rasvjete i postavljanje novih LED zidnih panela, te fiksni monofazni izvodi za napajanje niskomontažne niskotlačne el. grijalice vode. Nova LED rasvjeta napajat će se s postojeće razdjelnice, a za monofazne izvode potrebno je ugraditi u postojeću razdjelnicu dva osigurača tipa B 16A/1P. Razvodni ormar smješten je uz vrata pored muškog sanitarnog čvora.

- Kod trasiranja kabela voditi računa da se postojeći zidovi i stropovi što manje građevinski oštećuju.

Opis prenamjene prostora

U svrhu prenamjene prostora u sanitarne prostorije potrebno je izvesti slijedeće radove: (prilikom rada iznutra koristiti radne pokretne skele potrebne visine):

- Iznošenje opreme na mjesto gdje odredi investitor
- Demontaža postojećeg PVC prozora sa roletnom i ugradnja novog PVC prozora sa mutnim staklom i ventus sistemom otvaranja, sve prema shemi POZ 1
- Demontaža postojećih vrata (3 kom) te zatvaranje otvora na bočnim zidovma (2 kom)
- Demontaža postojećeg radijatora i postojeće rasvjete
- Razbijanje postojeće AB ploče sa svim pratećim slojevima uključujući i završni sloj od keramičkih pločica
- Uklanjanje postojećih kulir ploča d=10 cm uz fasadu predmetnog dijela građevine
- Izvedba nove ploče sa hidroizolacijom, toplinskom izolacijom te cem. estrihom
- Ugradnja razvoda instalacija vodovoda i kanalizacije
- Spajanje kanalizacije na postojeće PVC okno, polaganje cijevi na 30 cm ispod razine terena
- Spajanje vodovoda na postojeći razdvod vode u postojećem sanitarnom čvoru, polaganje cijevi na 80 cm ispod razine terena
- Vraćanje terena u prvobitno stanje uključujući izradu betonske staze sa dilatacijom (na mjestu postojećih kulir ploča)
- Ugradnja novog zida od GKP, sa pojačanim profilima zbog visine
- Ugradnja novog stropa od GKP na mjestu ulaznog hodnika sanitarija
- Ugradnja novih jednokrilnih vrata dim. 97x205 cm (2 kom)
- Ugradnja novih podnih ker. pl. dim. 60x60 cm te zidnih ker. pl. dim. 60x30 cm do visine 160 cm
- Bojanje zidova od visine pločica do stropa te stropa poludisperzivnom bojom.

- Montaža novih radijatora sa novim termostatskim ventilom i prigušnicom te novih niskomontažna niskotlačna el. grijalica vode
- Ugradnja sanitarne kabine i pregade od HPL ploče debljine 13 mm, visine h=210 cm
- Ugradnja novih sanitarija (2x podna WC školjka sa ugradbenim kotlićem, 2x umivaonik sa slavinom i svim priključnim elementima te 1x pisaor sa setom za ispiranje pisoara) i sitne sanitarne opreme (2x ogledala, 2x kutija za tekući sapun, 2x kutija za rolpapir, 2x kutija papira za ruke, 2x kanta za otpad)

- Projektom je predviđena demontaža postojeće rasvjete i postavljanje novih LED zidnih panela, te fiksni monofazni izvodi za napajanje niskomontažne niskotlačne el. grijalice vode. Nova LED rasvjeta i fiksni izvodi napajat će se s nove razdjelnice RS. Napajanje novoprojektirane razdjelnice izvesti s najbliže postojeće razdjelnice na objektu. U postojeću razdjelnicu postaviti jedan automatski osigurač C25/3A te s njega napojiti novoprojektiranu razdjelnicu sanitarija RS kabelom PP00-Y 5x4mm^2. U razdjelnicu RS ugraditi grebenastu sklopku u napojnu liniju te automatske osigurače i strujnu zaštitnu sklopku.

- Kod trasiranja kabela voditi računa da se postojeći zidovi i stropovi što manje građevinski oštećuju.

Sukladno Pravilniku o jednostavnim i drugim građevinama i radovima (NN 112/17, NN 34/18, NN 36/19, NN 98/19, NN 31/20 i NN 74/22) članak 3., točka 1. isti radovi se mogu izvoditi bez građevinske dozvole i glavnog projekta, jer se radi o radovima održavanja postojeće građevine.

Opći tehnički uvjeti za izvođenje radova

Svi navedeni radovi u troškovniku moraju biti izvedeni u skladu sa pravilima struke, kvalitetno, u svemu prema opisu stavke, važećim zakonima, tehničkim propisima, normativima te prema uputama projektanta, uz suglasnost nadzorog inženjera i investitora / naručitelja.

Izvođač je obavezan pridržavati se naloga projektanta i nadzornog inženjera, uz suglasnost investitora / naručitelja, a koji se odnose na izbor i obradu materijala, opreme i sl. i način izvedbe pojedinih detalja ukoliko isto već nije opisano u stavci troškovnika. Za sve materijale i opremu prije ugradnje izvođač je dužan tražiti suglasnost projektanta, nadzornog inženjera i investitora / naručitelja.

U slučaju da opis pojedine stavke nije dovoljno jasan izvođač / ponuđač je prije određivanja jedinične cijene za predmetnu stavku dužan uputiti upit investitoru / naručitelju, koji će upit proslijediti projektantu, te na osnovu dodatnog pojašnjenja projektanta istu jednoznačno odrediti. Također prije davanja ponude izvođač / ponuđač može izvršiti uvid u mjesto rada i sve specifičnosti namjeravanog zahvata.

Jedinična cijena svake stavke sadrži troškove nabave, troškove transporta, utovara i istovara, dopreme na mjesto ugradnje, troškove strojeva, troškove djelatnika, režijske troškove, troškove osiguranja gradilišta, potrebne radne i zaštitne skele, sav potreban ugradbeni materijal, pomoćni materijal, sve predradnje, rad i završne radnje, te sav potrebni alat i opremu da se stavka izvrši u cijelosti, mjesto rada i okolina zaštiti i naknadno očisti, te dovede u stanje prije početka radova, a otpadni materijal kao posljedica radova ukloni i zbrine na odgovarajućem odlagalištu.

Svi upotrebljeni i ugrađeni materijali i oprema moraju odgovarati prihvaćenim normama u Republici Hrvatskoj odnosno u Europskoj uniji. Isto se dokazuje izjavama o sukladnosti i potvrdama o sukladnosti.

Za navedene radove izvođač je dužan napraviti detaljan dinamički plan (koji obuhvaća svaku stavku pojedinačno, početak i završetak radova), koji će odobriti nadzorni inženjer i investitor / naručitelj, a koji će biti podloga za svakodnevnu organizaciju rada.

Projektant:

HRVATSKA KOMORA INŽENJERA GRAĐEVINARSTVA
Želimir Magjer
dipl. ing. građ.
Ovlašteni inženjer građevinarstva
G 889

Želimir Magjer, dipl.ing.građ.

2. GRAFIČKI PRILOZI

SITUACIJA
M 1:1000

LEGENDA :

SANITARNI ČVOROVI UPRAVNE ZGRADE COPK RIJEKA

d.o.o. za projektiranje i inženjering, 31000 Osijek, I.F.Gundulića 59, tel: 031/372-655, 031/372-656, fax: 031/374-160
e-mail: mhm@mhm-inzenjering.hr, www.mhm-inzenjering.hr

INVESTITOR	HRVATSKE AUTOCESTE d.o.o. ŠIROLINA 4, ZAGREB	GRAĐEVINA SANACIJA I ADAPTACIJA SANITARNIH PROSTORIJA UPRAVNE ZGRADE COKP IVANJA REKA
OZNAKA PROJEKTA 035-22-MHM-iz-G	MJESTO GRAĐENJA COKP IVANJA REKA, k.č.br. 1682/1 k.o. Hrušćica	GLAVNI PROJEKTANT: Želimir Magjer, dipl.ing.građ.
MJERILO: 1:1000	VRSTA PROJEKTA: GRAĐEVINSKI PROJEKT	NIVO OBRADE: IZVEDBENI PROJEKT
PRILOG: 6.1. / DATUM: studeni 2022.	SADRŽAJ PRILOGA: SITUACIJA	SURADNIK: Dora Vučemilović, mag.ing.aedif.

HRVATSKA KOMORA INŽENJERA GRAĐEVINARSTVA
Želimir Magjer
dipl. ing. građ.
Ovlašteni inženjer građevinarstva
G 889

ŽENSKI SANITARNI ČVOR
-postojeće stanje-
M 1:50

TLOCRT
-postojeće stanje-
M 1:50

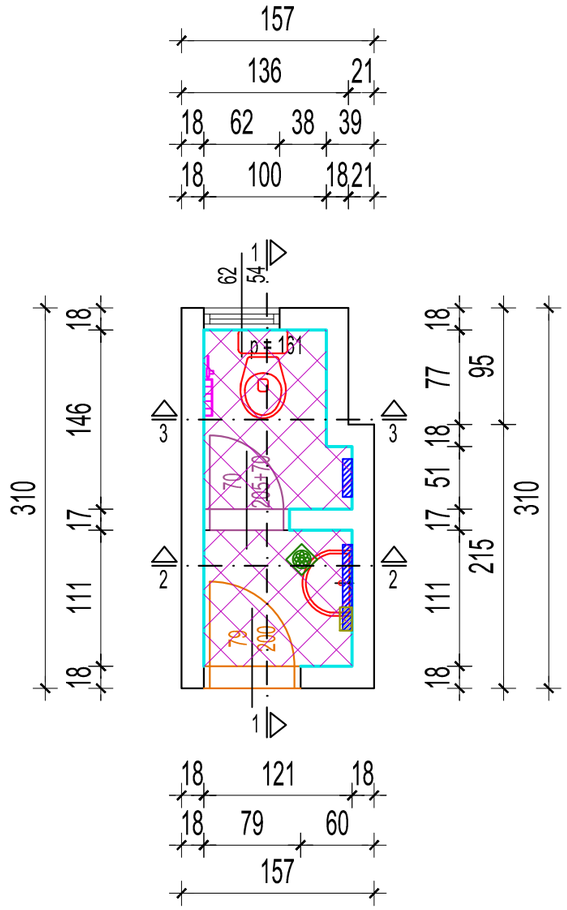

PRESJEK 1-1
-postojeće stanje-
M 1:50

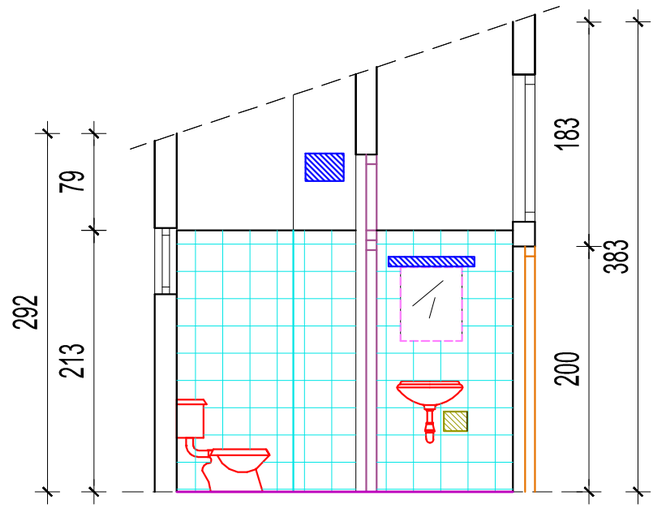

PRESJEK 2-2
-postojeće stanje-
M 1:50

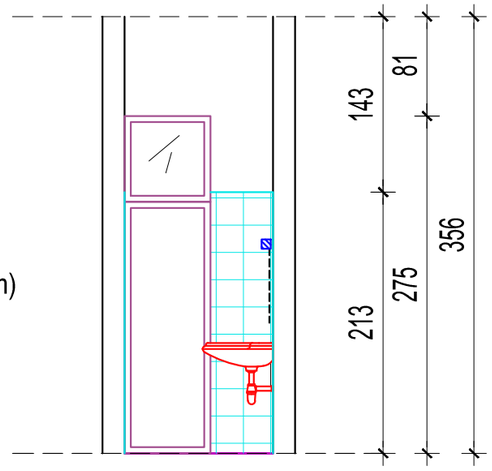

PRESJEK 3-3
-postojeće stanje-
M 1:50

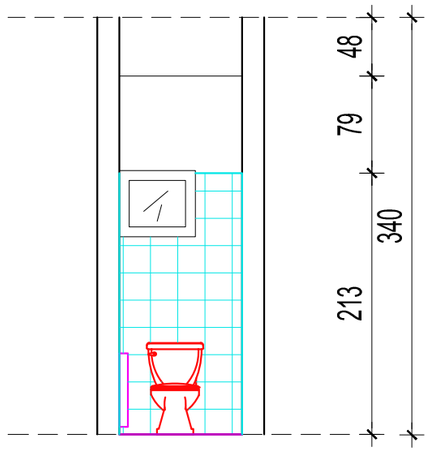

LEGENDA :

1. demontaža sitne sanitarne oprema (ogledalo, kutija za tekući sapun, kutija za rolpapir, kutija papira za ruke, kanta za otpatke ...)
2. demontaža postojećih sanitarija (wc školjka, vodokotlića, umivaonik sa slavinom)
3. demontaža radijatora
4. demontaža rasvjetnih tijela
5. demontaža električnog kotla za PTV
6. demontaža vrata sa svjetlarnikom
7. demontaža ulaznih vrata
8. uklanjanje zidne obloge od ker. pl., h=213 cm
9. uklanjanje slivnika
10. uklanjanje podne obloge od ker. pl.

mhm inženjering
d.o.o. za projektiranje i inženjering, 31000 Osijek, I.F.Gundulića 59, tel: 031/372-655, 031/372-656, fax: 031/374-160
e-mail: mhm@mhm-inzenjering.hr, www.mhm-inzenjering.hr

VLASNIK / KORISNIK		GRAĐEVINA	
HRVATSKE AUTOCESTE d.o.o. ŠIROLINA 4, ZAGREB		SANACIJA I ADAPTACIJA SANITARNIH PROSTORIJA UPRAVNE ZGRADE COKP IVANJA REKA	
OZNAKA PROJEKTA	MJESTO GRAĐENJA	PROJEKTANT	Želimir Magjer, dipl.ing.građ.
035-22-MHM-iz-G	COKP IVANJA REKA, k.č.br. 1682/1 k.o. Hruščica	HRVATSKA KOMORA INŽENJERA GRAĐEVINARSTVA Želimir Magjer dipl. ing. građ. Ovlašteni inženjer građevinarstva G 889	
MJERILO	VRSTA ELABORATA	NIVO OBRADE	
1:50	GRAĐEVINSKI PROJEKT	IZVEDBENI PROJEKT	
PRILOG	DATUM	SADRŽAJ PRILOGA	
6.2.	studeni 2022.	ŽENSKI SANITARNI ČVOR -postojeće stanje-	SURADNIK: Dora Vučemilović, mag.ing.aedif.

MUŠKI SANITARNI ČVOR
-postojeće stanje-
M 1:50

TLOCRT
-postojeće stanje-
M 1:50

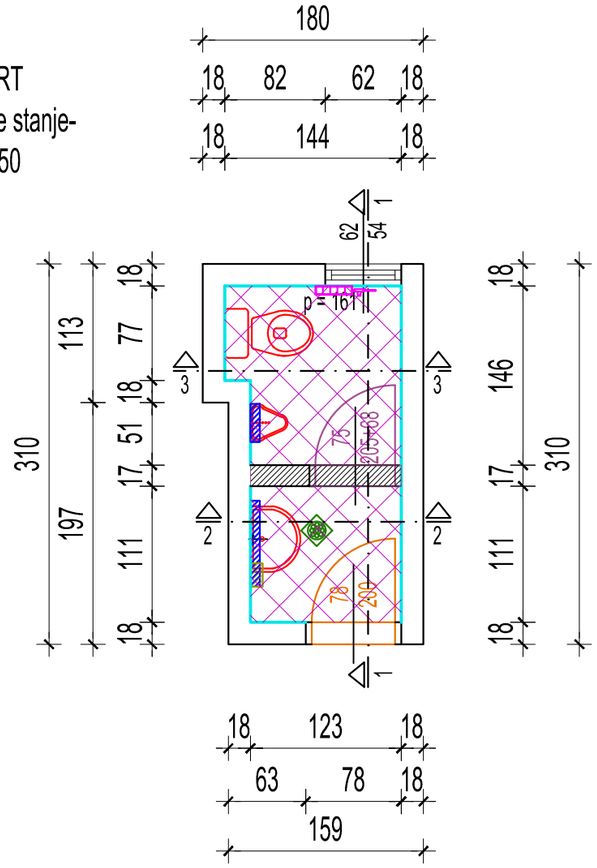

PRESJEK 1-1
-postojeće stanje-
M 1:50

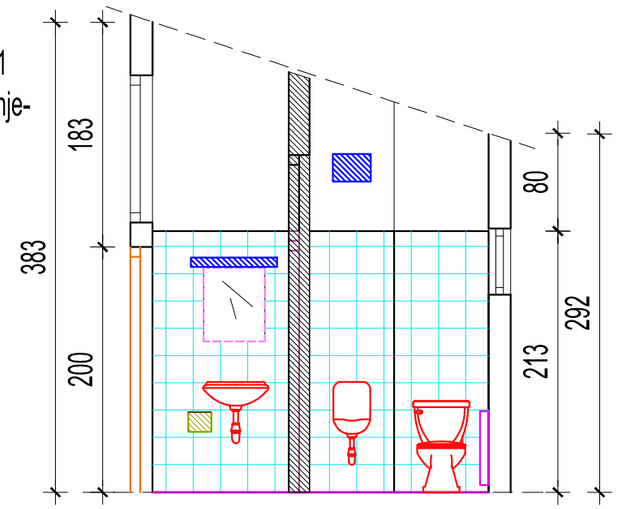

PRESJEK 2-2
-postojeće stanje-
M 1:50

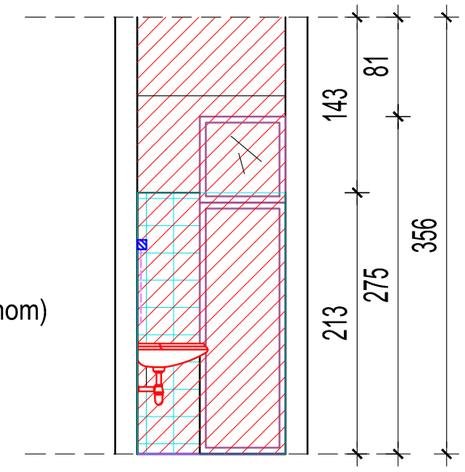

PRESJEK 3-3
-postojeće stanje-
M 1:50

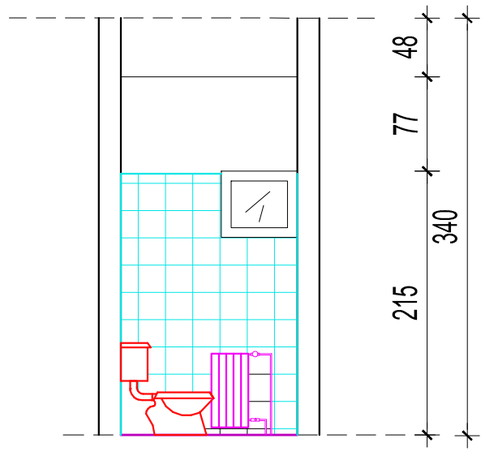

LEGENDA :

1. demontaža sitne sanitarne oprema (ogledalo, kutija za tekući sapun, kutija za rolpapir, kutija papira za ruke, kanta za otpatke ...)
2. demontaža postojećih sanitarija (wc školjka, vodokotlića, umivaonik sa slavinom)
3. demontaža radijatora
4. demontaža rasvjetnih tijela
5. demontaža električnog kotla za PTV
6. demontaža vrata sa svjetlarnikom
7. demontaža ulaznih vrata
8. uklanjanje zidne obloge od ker. pl., h=213 cm
9. uklanjanje slivnika
10. uklanjanje podne obloge od ker. pl.
11. rušenje pregradnog zida, h=340 cm

d.o.o. za projektiranje i inženjering, 31000 Osijek, I.F.Gundulića 59, tel: 031/372-655, 031/372-656, fax: 031/374-160
e-mail: mhm@mhm-inzenjering.hr, www.mhm-inzenjering.hr

VLASNIK / KORISNIK: HRVATSKE AUTOCESTE d.o.o. ŠIROLINA 4, ZAGREB		GRAĐEVINA: SANACIJA I ADAPTACIJA SANITARNIH PROSTORIJA UPRAVNE ZGRADE COKP IVANJA REKA
OZNAKA PROJEKTA: 035-22-MHM-iz-G	MJESTO GRAĐENJA: COKP IVANJA REKA, k.č.br. 1682/1 k.o. Hruščica	PROJEKTANT: Želimir Magjer, dipl.ing.građ.
MJERILO: 1:50	VRSTA ELABORATA: GRAĐEVINSKI PROJEKT	NIVO OBRADE: IZVEDBENI PROJEKT
PRILOG: 6.3. / DATUM: studeni 2022.	SADRŽAJ PRILOGA: MUŠKI SANITARNI ČVOR -postojeće stanje-	SURADNIK: Dora Vučemilović, mag.ing.aedif.

HRVATSKA KOMORA INŽENJERA GRAĐEVINARSTVA
Želimir Magjer
dipl. ing. građ.
Ovlašteni inženjer građevinarstva
G 889

ŽENSKI SANITARNI ČVOR
-buduće stanje-
M 1:50

TLOCRT
-buduće stanje-
M 1:50

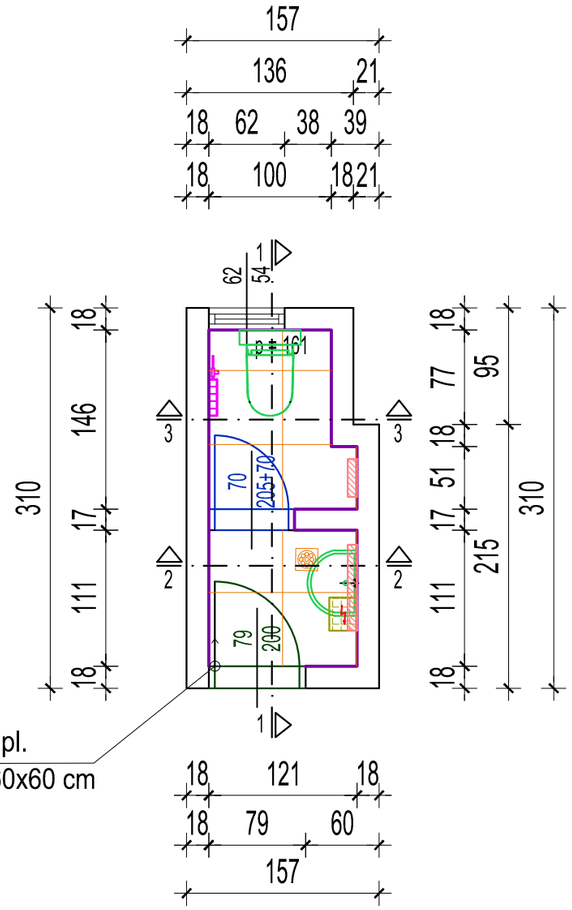

smjer polaganja ker.pl.
podne ker. pl. dim. 60x60 cm

PRESJEK 1-1
-buduće stanje-
M 1:50

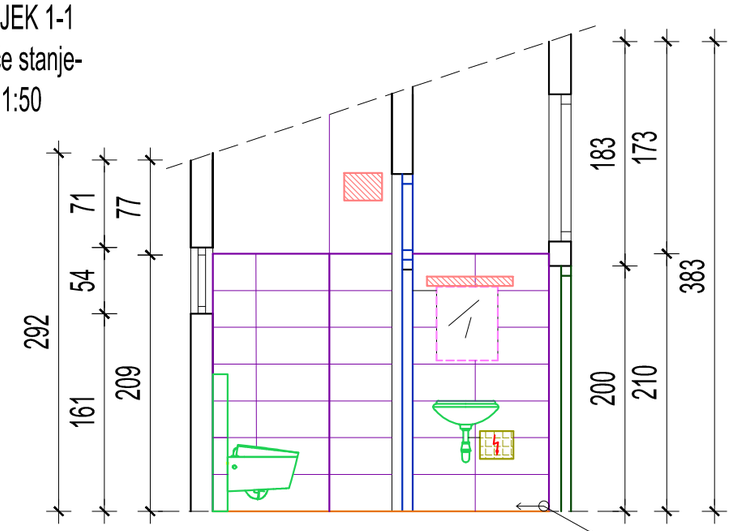

početak postavljanja ker.pl.
zidne pl. dim. 30x60 cm

PRESJEK 2-2
-buduće stanje-
M 1:50

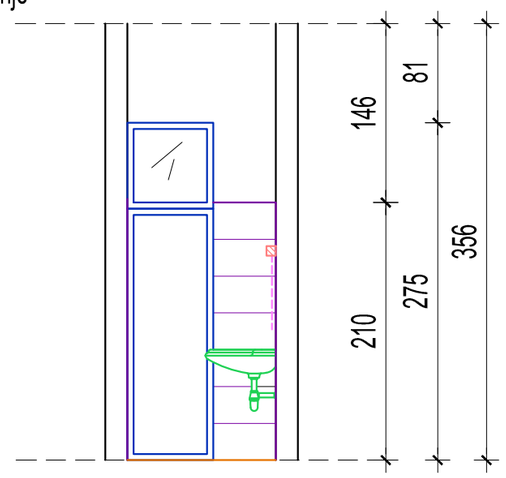

PRESJEK 3-3
-buduće stanje-
M 1:50

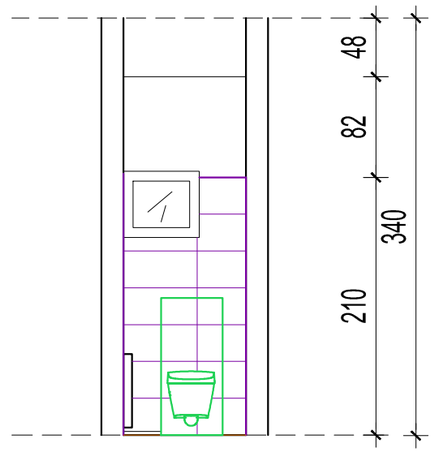

LEGENDA :

- nova podna obloga keramičkim pločicama, dim. 60x60 cm
- novi slivnik
- nova vrata sa svjetlarnikom, dim. 70x205+70 cm
- nova ulazna vrata, dim. 79x200 cm
- nova zidna obloga keramičkim pločicama, dim. 60x30 cm, h=210 cm
- novi LED panel, stropni nadžbukni
- nova niskomontažna niskotlačna el. grijalica vode
- novi radijator sa novim termostatskim ventilom i prigušnicom
- nove sanitarije (wc školjka, ugradbeni vodokotlić, umivaonik sa slavinom)
- nova sitna sanitarna oprema (ogledalo, kutija za tekući sapun, kutija za rolpapir, kutija papira za ruke, kanta za otpatke ...)

d.o.o. za projektiranje i inženjering, 31000 Osijek, I.F.Gundulića 59, tel: 031/372-655, 031/372-656, fax: 031/374-160
e-mail: mhm@mhm-inzenjering.hr, www.mhm-inzenjering.hr

VLASNIK / KORISNIK		GRAĐEVINA	
HRVATSKE AUTOCESTE d.o.o. ŠIROLINA 4, ZAGREB		SANACIJA I ADAPTACIJA SANITARNIH PROSTORIJA UPRAVNE ZGRADE COKP IVANJA REKA	
OZNAKA PROJEKTA	MJESTO GRAĐENJA	PROJEKTANT	Želimir Magjer, dipl.ing.građ.
035-22-MHM-iz-G	COKP IVANJA REKA, k.č.br. 1682/1 k.o. Hruščica	HRVATSKA KOMORA INŽENJERA GRAĐEVINARSTVA Želimir Magjer dipl. ing. građ. Ovlašteni inženjer građevinarstva G 889	
MJERILO	VRSTA ELABORATA	NIVO OBRADE	
1:50	GRAĐEVINSKI PROJEKT	IZVEDBENI PROJEKT	
PRILOG / DATUM	SADRŽAJ PRILOGA		
6.4. / studeni 2022.	ŽENSKI SANITARNI ČVOR -buduće stanje-	SURADNIK	Dora Vučemilović, mag.ing.aedif.

MUŠKI SANITARNI ČVOR
-buduće stanje-
M 1:50

TLOCRT
-buduće stanje-
M 1:50

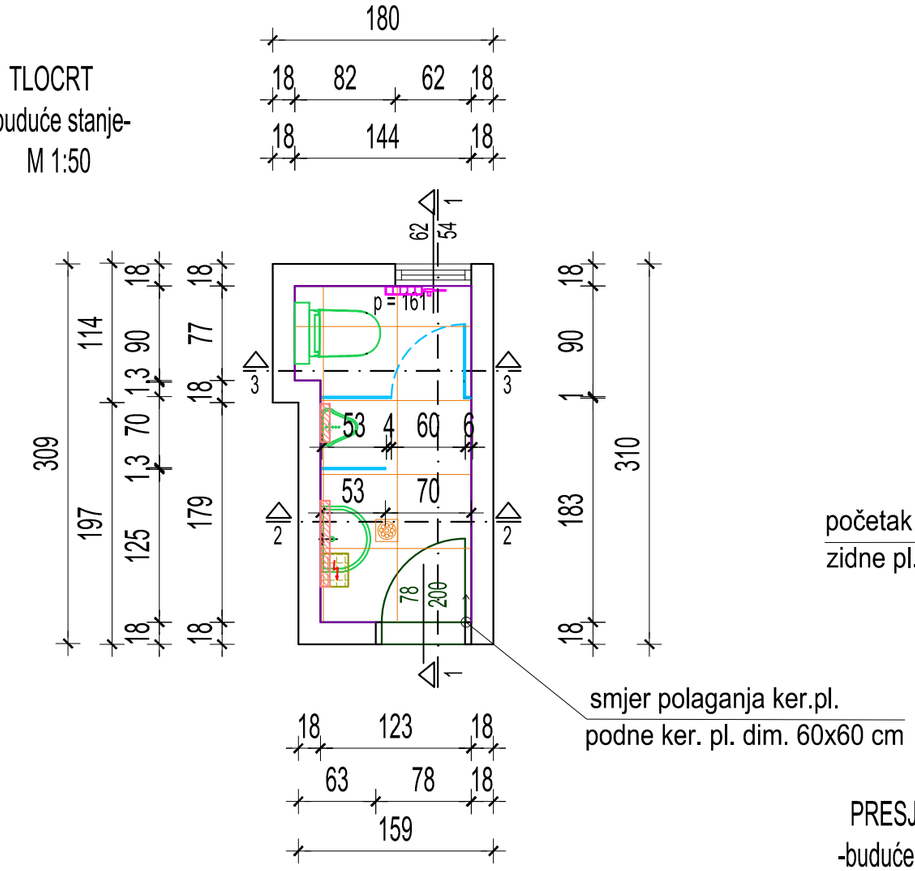

PRESJEK 1-1
-buduće stanje-
M 1:50

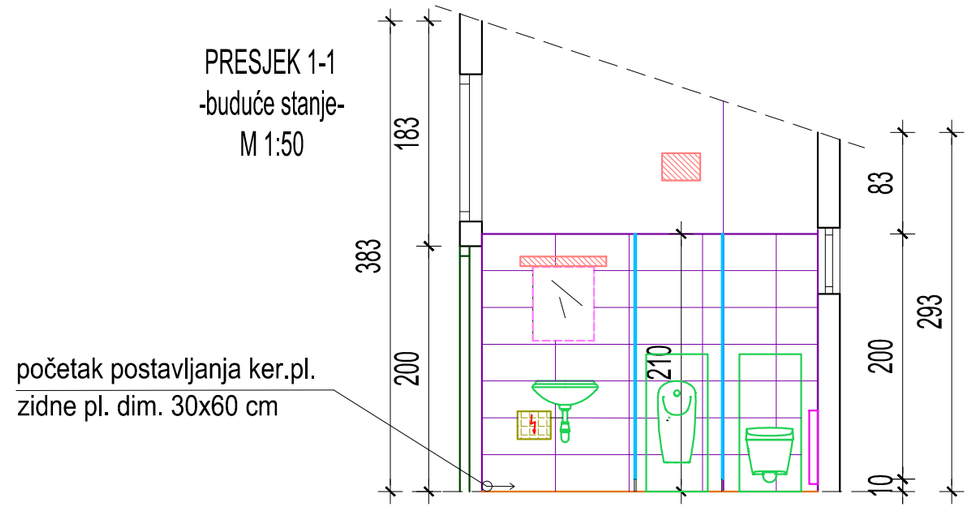

PRESJEK 2-2
-buduće stanje-
M 1:50

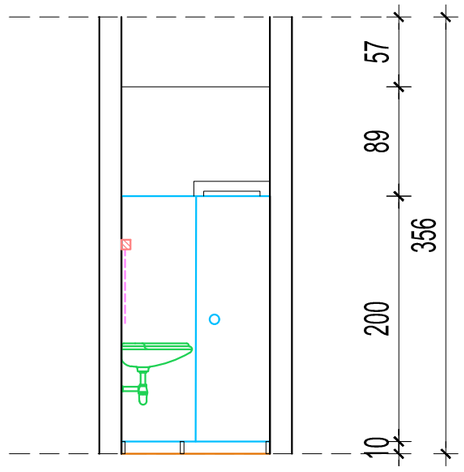

PRESJEK 3-3
-buduće stanje-
M 1:50

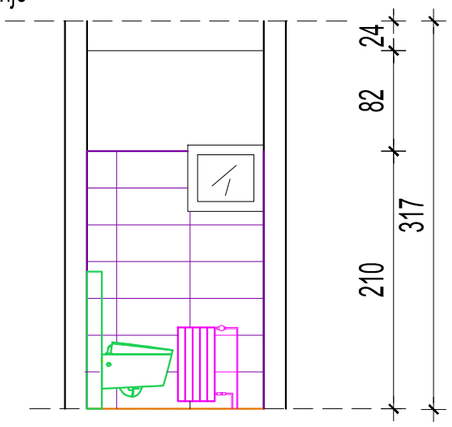

LEGENDA :

- nova podna obloga keramičkim pločicama, dim. 60x60 cm
- novi slivnik
- nova ulazna vrata, dim. 79x200 cm
- nova zidna obloga keramičkim pločicama, dim. 60x30 cm, h=210 cm
- sanitarne kabine od HPL ploče debljine 13 mm, visine h=210 cm
- novi LED zidni paneli
- nova niskomontažna niskotlačna el. grijalica vode
- novi radijator sa novim termostatskim ventilom i prigušnicom
- nove sanitarije (wc školjka, ugradbeni vodokotlić, umivaonik sa slavinom)
- nova sitna sanitarna oprema (ogledalo, kutija za tekući sapun, kutija za rolpapir, kutija papira za ruke, kanta za otpatke ...)

d.o.o. za projektiranje i inženjering, 31000 Osijek, I.F.Gundulića 59, tel: 031/372-655, 031/372-656, fax: 031/374-160
e-mail: mhm@mhm-inzenjering.hr, www.mhm-inzenjering.hr

VLASNIK / KORISNIK		GRAĐEVINA	
HRVATSKE AUTOCESTE d.o.o. ŠIROLINA 4, ZAGREB		SANACIJA I ADAPTACIJA SANITARNIH PROSTORIJA UPRAVNE ZGRADE COKP IVANJA REKA	
OZNAKA PROJEKTA	MJESTO GRAĐENJA	PROJEKTANT	Želimir Magjer, dipl.ing.građ.
035-22-MHM-iz-G	COKP IVANJA REKA, k.č.br. 1682/1 k.o. Hruščica	HRVATSKA KOMORA INŽENJERA GRAĐEVINARSTVA Želimir Magjer dipl. ing. građ. Ovlašteni inženjer građevinarstva G 889	
MJERILO	VRSTA ELABORATA	NIVO OBRADE	
1:50	GRAĐEVINSKI PROJEKT	IZVEDBENI PROJEKT	
PRILOG / DATUM	SADRŽAJ PRILOGA		
6.5. / studeni 2022.	MUŠKI SANITARNI ČVOR -buduće stanje-	SURADNIK	Dora Vučemilović, mag.ing.aedif.

RAZVOD INSTALACIJA VODOVODA I KANALIZACIJE

-buduće stanje-

M 1:50

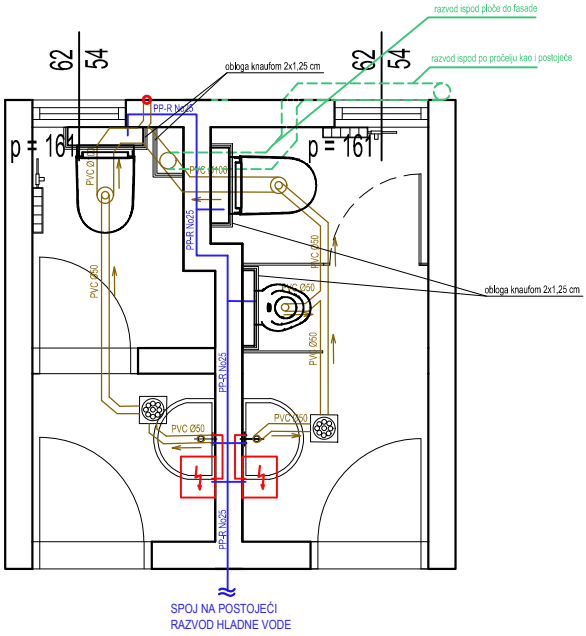

LEGENDA (KANALIZACIJA SANITARNA)

PVC Ø.... — HORIZONTALNI RAZVOD OD PVC CIJEVI SA NAZNAKOM PADA I PROMJERA

PODNI SLIVNIK OD PVC-a SA KROMIRANOM REŠETKOM

ODUŠAK NA FADADI

LEGENDA (VODOVOD)

No... — RAZVOD HLADNE VODE OD PP–R CIJEVI SA NAZNAKOM PROMJERA

NISKOMONTAŽNI EL. NISKOTLAČNI BOJLER kap. 5l

d.o.o. za projektiranje i inženjering, 31000 Osijek, I.F.Gundulića 59, tel: 031/372-655, 031/372-656, fax: 031/374-160
e-mail: mhm@mhm-inzenjering.hr, www.mhm-inzenjering.hr

VLASNIK / KORISNIK		GRAĐEVINA
HRVATSKE AUTOCESTE d.o.o. ŠIROLINA 4, ZAGREB		SANACIJA I ADAPTACIJA SANITARNIH PROSTORIJA UPRAVNE ZGRADE COKP IVANJA REKA
OZNAKA PROJEKTA	MJESTO GRAĐENJA	PROJEKTANT: Želimir Magjer, dipl.ing.građ.
035-22-MHM-iz-G	COKP IVANJA REKA, k.č.br. 1682/1 k.o. Hruščica	HRVATSKA KOMORA INŽENJERA GRAĐEVINARSTVA Želimir Magjer dipl. ing. građ. Ovlašteni inženjer građevinarstva G 889
MJERILO	VRSTA ELABORATA	NIVO OBRADE
1:50	GRAĐEVINSKI PROJEKT	IZVEDBENI PROJEKT
PRILOG / DATUM	SADRŽAJ PRILOGA	
6.6. / studeni 2022.	RAZVOD INSTALACIJA VODOVODA I KANALIZACI -buduće stanje-	SURADNIK: Dora Vučemilović, mag.ing.aedif.

ELEMENT ZA KONZOLNI WC S UGRADBENIM VODOKOTLIĆEM

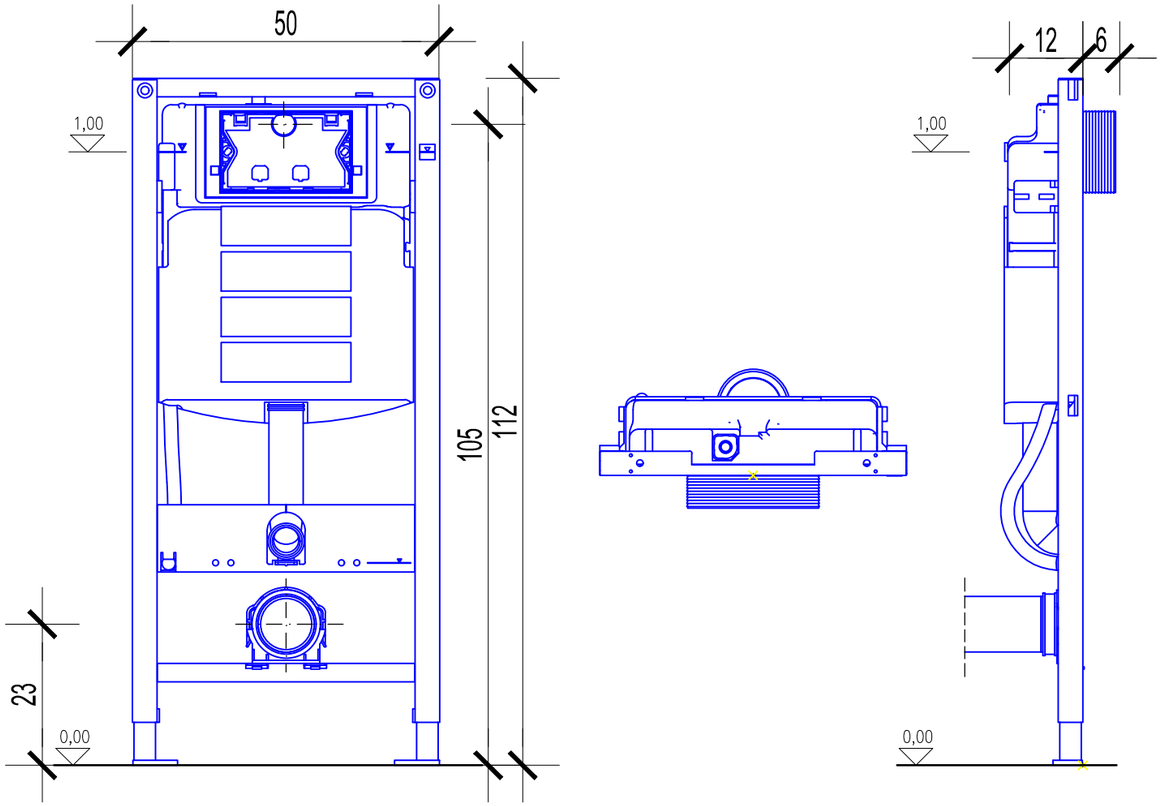

Geberit Duofix element za konzolni WC
- za konzolne WC-e s dimenzijama priključka prema EN 33:2011
- ugradbeni vodokotlić 12cm s čeonim aktiviranjem, potpuno izoliran protiv kondenzacije sa dvokoličinskim ispiranjem
- samostojeći okvir, završna obrada pečenim lakom
- građevinska zaštita štiti servisni otvor od vlage i prljavštine
- opremljen praznom cijevi za dovod vode radi priključivanja tuš WC-a

KONZOLNA WC ŠKOLJKA

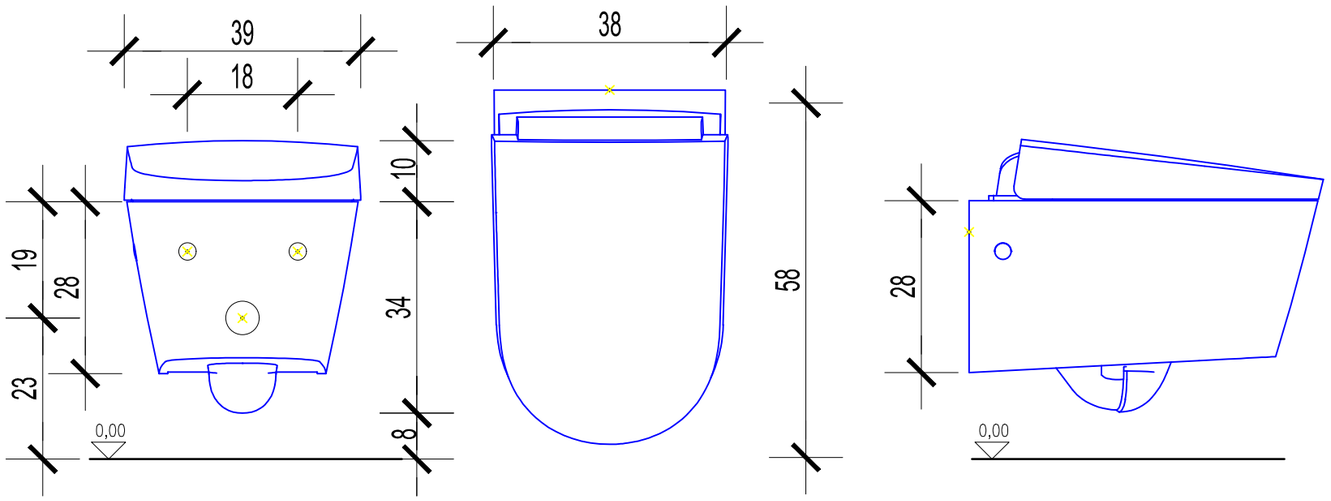

- WC sjedalo i poklopac WC-a s funkcijom SoftClosing
- poklopac WC-a s funkcijom SoftOpening

d.o.o. za projektiranje i inženjering, 31000 Osijek, I.F.Gundulića 59, tel: 031/372-655, 031/372-656, fax: 031/374-160
e-mail: mhm@mhm-inzenjering.hr, www.mhm-inzenjering.hr

VLASNIK / KORISNIK		GRAĐEVINA
HRVATSKE AUTOCESTE d.o.o. ŠIROLINA 4, ZAGREB		SANACIJA I ADAPTACIJA SANITARNIH PROSTORIJA UPRAVNE ZGRADE COKP IVANJA REKA
OZNAKA PROJEKTA	MJESTO GRAĐENJA	PROJEKTANT: Želimir Magjer, dipl.ing.građ.
035-22-MHM-iz-G	COKP IVANJA REKA, k.č.br. 1682/1 k.o. Hruščica	HRVATSKA KOMORA INŽENJERA GRAĐEVINARSTVA Želimir Magjer dipl. ing. građ. Ovlašteni inženjer građevinarstva G 889
MJERILO	VRSTA ELABORATA	NIVO OBRADE
1:10	GRAĐEVINSKI PROJEKT	IZVEDBENI PROJEKT
PRILOG / DATUM	SADRŽAJ PRILOGA	
6.7. / studeni 2022.	DETALJ UGRADNJE WC-a	SURADNIK: Dora Vučemilović, mag.ing.aedif.

ELEMENT ZA PISOAR

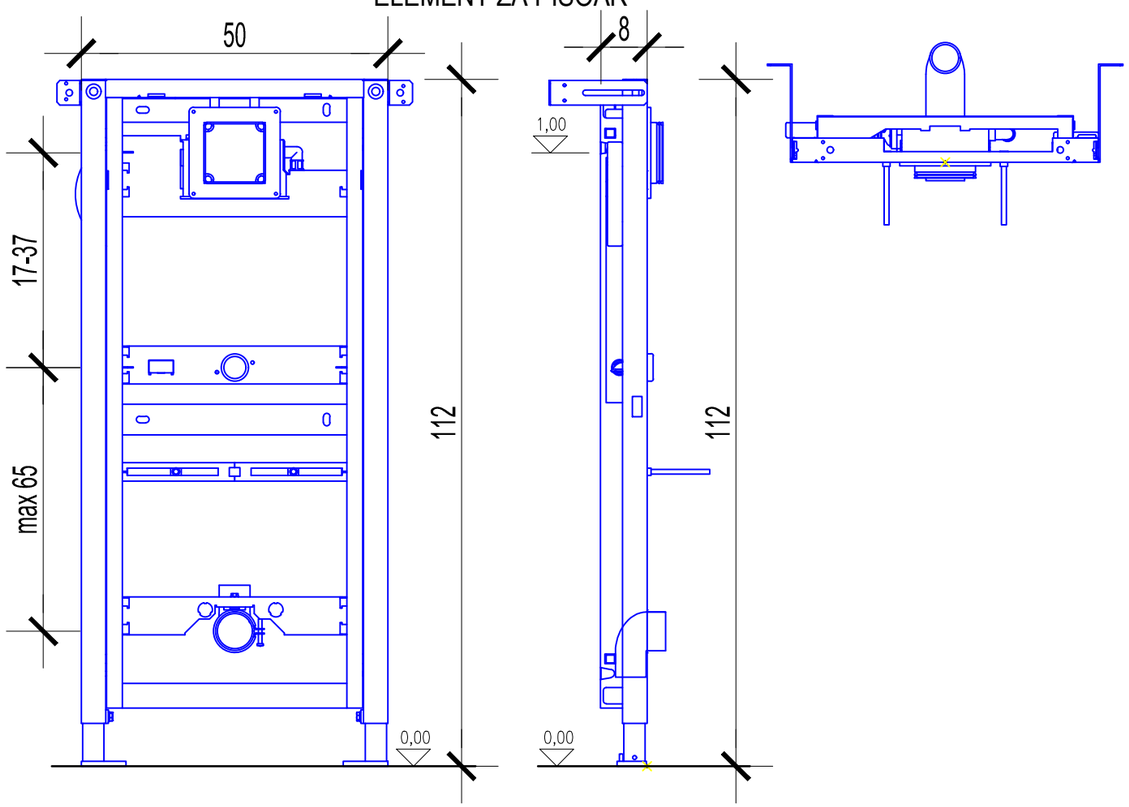

PISOAR

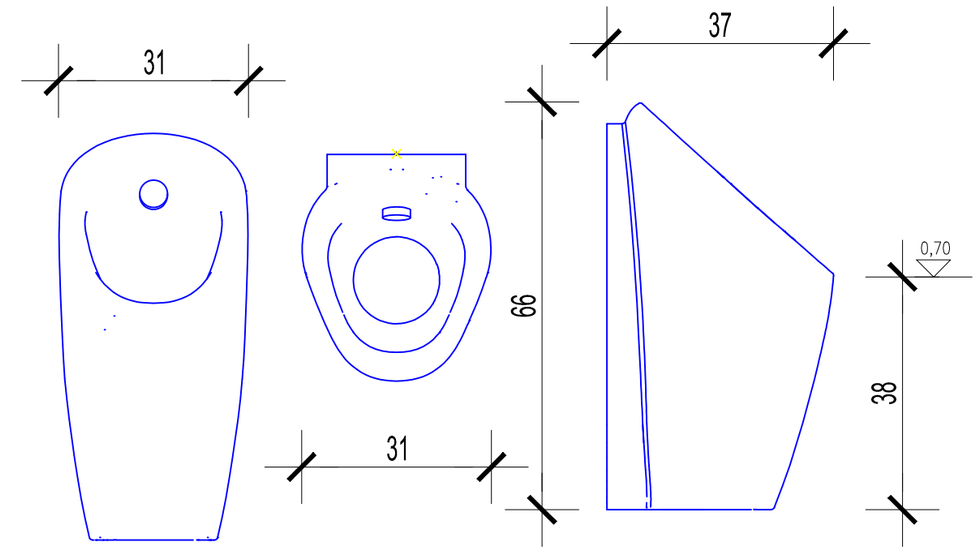

PISOAR
- sa automatskim ispiranjem koje štedi vodu
- sifon pisoara s funkcijom isisavanja

Geberit Duofix element za pisoar
- samostojeći okvir, završna obrada pečenim lakom
- potporne noge pocinčane, podesive 0-20cm
- visina elementa može se prilagoditi prema pisoaru 112-130cm
- učvršćenje za priključno koljeno podesivo po visini i zvučno izolirano
- univerzalni ugradbeni set za Geberit uređaje za aktiviranje ispiranja pisoara
- građevinska zaštita za servisni otvor 10,5x10,5cm

d.o.o. za projektiranje i inženjering, 31000 Osijek, I.F.Gundulića 59, tel: 031/372-655, 031/372-656, fax: 031/374-160
e-mail: mhm@mhm-inzenjering.hr, www.mhm-inzenjering.hr

VLASNIK / KORISNIK			GRAĐEVINA
HRVATSKE AUTOCESTE d.o.o. ŠIROLINA 4, ZAGREB			SANACIJA I ADAPTACIJA SANITARNIH PROSTORIJA UPRAVNE ZGRADE COKP IVANJA REKA
OZNAKA PROJEKTA	MJESTO GRAĐENJA		PROJEKTANT: Želimir Magjer, dipl.ing.građ.
035-22-MHM-iz-G	COKP IVANJA REKA, k.č.br. 1682/1 k.o. Hrušćica		HRVATSKA KOMORA INŽENJERA GRAĐEVINARSTVA Želimir Magjer dipl. ing. građ. Ovlašteni inženjer građevinarstva G 889
MJERILO	VRSTA ELABORATA	NIVO OBRADE	
1:10	GRAĐEVINSKI PROJEKT	IZVEDBENI PROJEKT	
PRILOG / DATUM	SADRŽAJ PRILOGA		
6.8. / studeni 2022.	DETALJ UGRADNJE PISOARA		SURADNIK: Dora Vučemilović, mag.ing.aedif.

d.o.o. za projektiranje i inženjering, 31000 Osijek, I.F.Gundulića 59, tel: 031/372-655, 031/372-656, fax: 031/374-160
e-mail: mhm@mhm-inzenjering.hr, www.mhm-inzenjering.hr

VLASNIK / KORISNIK		GRAĐEVINA
HRVATSKE AUTOCESTE d.o.o. ŠIROLINA ULICA 4, ZAGREB, OIB:57500462912		Sanacija i adaptacija sanitarnih prostorija upravne zgrade COKP Ivanja Reka
OZNAKA PROJEKTA	MJESTO GRAĐENJA	PROJEKTANT: Darko Angebrandt, dipl.ing.el.
035-22-MHM-iz-E	COKP IVANJA REKA, 10373 Hrušćica k.č.br.: 1682/1 k.o.:Hrušćica	
MJERILO	VRSTA ELABORATA	NIVO OBRADE
1:300	ELEKTROTEHNIČKI PROJEKT	IZVEDBENI PROJEKT
PRILOG / DATUM	SADRŽAJ PRILOGA	
6.1. / studeni 2022.	SITUACIJA	SURADNIK

DARKO ANGEBRANDT
dipl. ing. el.
E 16
OVLAŠTENI INŽENJER ELEKTROTEHNIKE

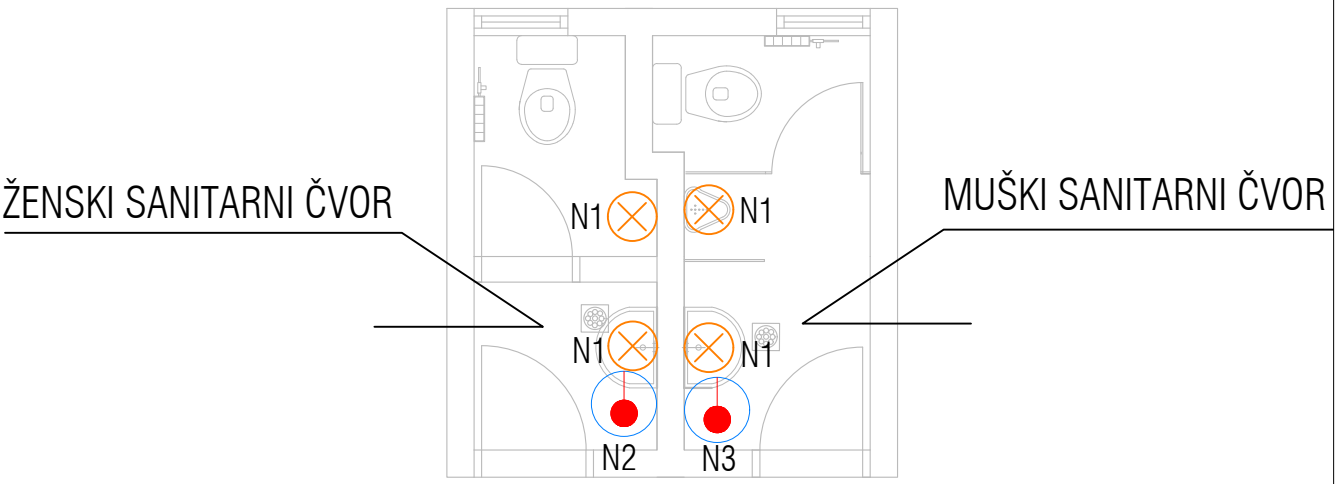

LEGENDA:

Rasvjetno tijelo

fiksni izvod monofazni

-spojiti na posotojeću razdjelnicu

d.o.o. za projektiranje i inženjering, 31000 Osijek, I.F.Gundulića 59, tel: 031/372-655, 031/372-656, fax: 031/374-160
e-mail: mhm@mhm-inzenjering.hr, www.mhm-inzenjering.hr

VLASNIK / KORISNIK		GRAĐEVINA
HRVATSKE AUTOCESTE d.o.o. ŠIROLINA ULICA 4, ZAGREB, OIB:57500462912		Sanacija i adaptacija sanitarnih prostorija upravne zgrade COKP Ivanja Reka
OZNAKA PROJEKTA	MJESTO GRAĐENJA	PROJEKTANT: Darko Angebrandt, dipl.ing.el.
035-22-MHM-iz-E	COKP IVANJA REKA, 10373 Hrušćica k.č.br.: 1682/1 k.o.:Hrušćica	
MJERILO	VRSTA ELABORATA / NIVO OBRADE	
1:50	ELEKTROTEHNIČKI PROJEKT / IZVEDBENI PROJEKT	
PRILOG / DATUM	SADRŽAJ PRILOGA	
6.2. / studeni 2022.	ELEKTROTEHNIČKE INSTALACIJE - NOVO STANJE	SURADNIK

DARKO ANGEBRANDT
dipl. ing. el.
E 16
OVLAŠTENI INŽENJER ELEKTROTEHNIKE

SITUACIJA
M 1:500

LEGENDA :

SANITARNI ČVOR UPRAVNE ZGRADE COPK IVANJA REKA

POZICIJA POSTOJEĆEG RAZVODA HLADNE VODE NA KOJI SE POTREBNO SPOJITI

d.o.o. za projektiranje i inženjering, 31000 Osijek, I.F.Gundulića 59, tel: 031/372-655, 031/372-656, fax: 031/374-160
e-mail: mhm@mhm-inzenjering.hr, www.mhm-inzenjering.hr

INVESTITOR		GRAĐEVINA	
HRVATSKE AUTOCESTE d.o.o. ŠIROLINA 4, ZAGREB		Prenamjena prostorije upravne zgrade COKP-a Ivanja Reka u sanitarni prostor	
OZNAKA PROJEKTA	MJESTO GRAĐENJA	GLAVNI PROJEKTANT	Želimir Magjer, dipl.ing.građ.
006-23-MHM-iz-G	COKP IVANJA REKA k.č.br. 1682/1 k.o. Hrušćica	HRVATSKA KOMORA INŽENJERA GRAĐEVINARSTVA Želimir Magjer dipl. ing. građ. Ovlašteni inženjer građevinarstva G 889	
MJERILO	VRSTA PROJEKTA	NIVO OBRADE	
1:1000	GRAĐEVINSKI PROJEKT	IZVEDBENI PROJEKT	
PRILOG / DATUM	SADRŽAJ PRILOGA		
01. / veljača 2022.	SITUACIJA	SURADNIK	Dora Vučemilović, mag.ing.aedif.

TLOCRT
-postojeće stanje-
M 1:100

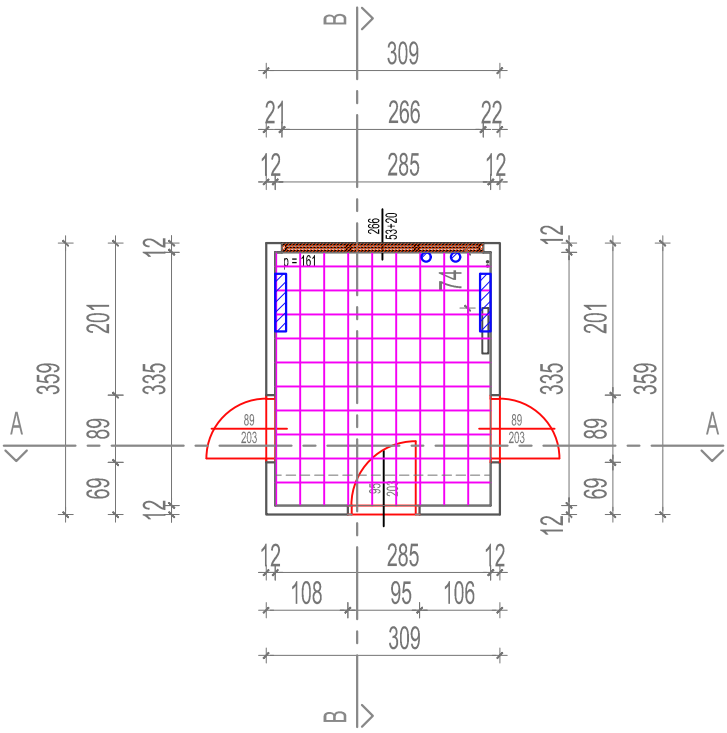

PRESJEK A-A
M 1:100

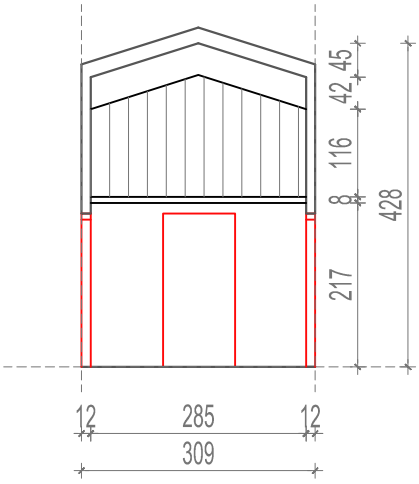

PRESJEK B-B
M 1:100

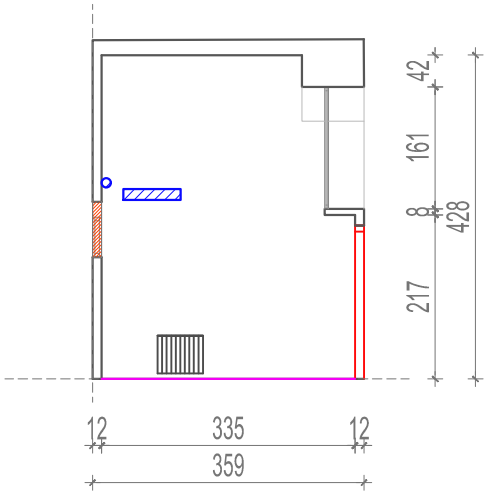

LEGENDA :

- demontaža rasvjetnih tijela
- demontaža postojeće stolarije
- uklanjanje podne obloge od ker. pl. sa soklom
- uklanjanje postojećeg PVC prozora

d.o.o. za projektiranje i inženjering, 31000 Osijek, I.F.Gundulića 59, tel: 031/372-655, 031/372-656, fax: 031/374-160
e-mail: mhm@mhm-inzenjering.hr, www.mhm-inzenjering.hr

VLASNIK / KORISNIK		GRAĐEVINA
HRVATSKE AUTOCESTE d.o.o. ŠIROLINA 4, ZAGREB		Prenamjena prostorije upravne zgrade COKP-a Ivanja Reka u sanitarni prostor
OZNAKA PROJEKTA	MJESTO GRAĐENJA	PROJEKTANT: Želimir Magjer, dipl.ing.građ.
006-23-MHM-iz-G	COKP IVANJA REKA k.č.br. 1682/1 k.o. Hruščica	HRVATSKA KOMORA INŽENJERA GRAĐEVINARSTVA Želimir Magjer dipl. ing. građ. Ovlašteni inženjer građevinarstva G 889
MJERILO	VRSTA ELABORATA / NIVO OBRADE	
1:100	GRAĐEVINSKI PROJEKT / IZVEDBENI PROJEKT	
PRILOG / DATUM	SADRŽAJ PRILOGA	
02. / veljača 2022.	TLOCRT PRIZEMLJA - postojeće stanje -	SURADNIK: Dora Vučemilović, mag.ing.aedif.

TLOCRT
-buduće stanje-
M 1:100

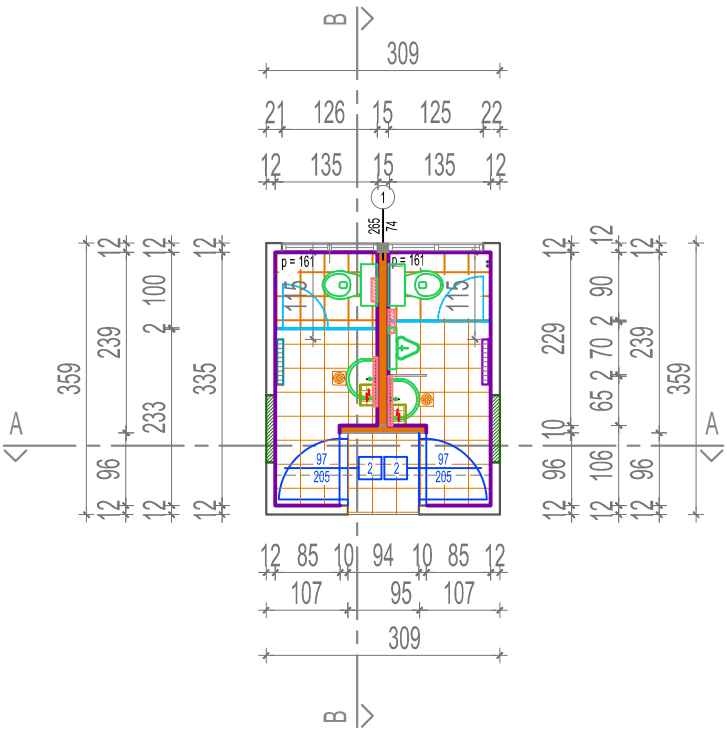

PRESJEK A-A
M 1:100

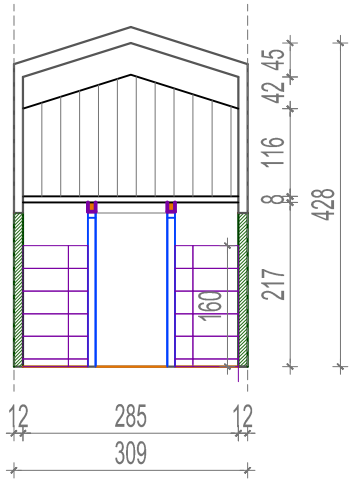

PRESJEK B-B
M 1:100

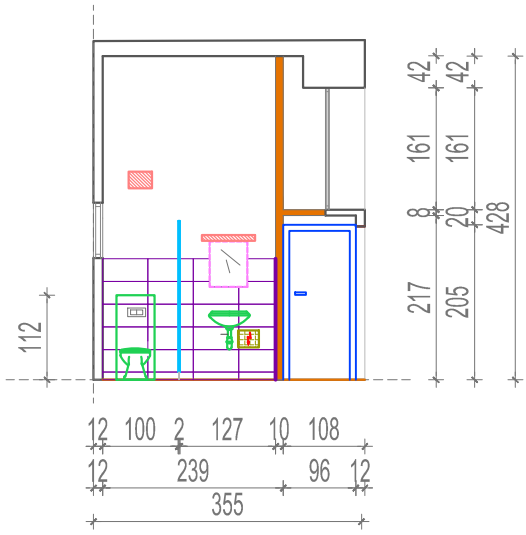

LEGENDA :

- zatvaranje postojećih otvora
- novi GKP zidovi
- nova podna obloga keramičkim pločicama, dim. 60x60 cm
- novi slivnik
- nova vrata dim. 97x205 cm
- nova zidna obloga keramičkim pločicama, dim. 60x30 cm, h=160 cm
- novi LED panel, stropni nadžbukni
- nova niskomontažna niskotlačna el. grijalica vode
- novi radijator sa novim termostatskim ventilom i prigušnicom
- izmicanje postojećeg radijatora za 40 cm
- sanitarne kabine od HPL ploče debljine 13 mm, visine h=210 cm
- nove sanitarije (podna wc školjka, ugradbeni vodokotlić, umivaonik sa slavinom)
  + nova sitna sanitarna oprema (ogledalo, kutija za tekući sapun, kutija za rolpapir, kutija papira za ruke, kanta za otpatke ...)
- (P1) nova PVC stolarija

d.o.o. za projektiranje i inženjering, 31000 Osijek, I.F.Gundulića 59, tel: 031/372-655, 031/372-656, fax: 031/374-160
e-mail: mhm@mhm-inzenjering.hr, www.mhm-inzenjering.hr

VLASNIK / KORISNIK	HRVATSKE AUTOCESTE d.o.o. ŠIROLINA 4, ZAGREB	GRAĐEVINA: Prenamjena prostorije upravne zgrade COKP-a Ivanja Reka u sanitarni prostor
OZNAKA PROJEKTA: 006-23-MHM-iz-G	MJESTO GRAĐENJA: COKP IVANJA REKA k.č.br. 1682/1 k.o. Hruščica	PROJEKTANT: Želimir Magjer, dipl.ing.građ.
MJERILO: 1:100	VRSTA ELABORATA: GRAĐEVINSKI PROJEKT NIVO OBRADE: IZVEDBENI PROJEKT	HRVATSKA KOMORA INŽENJERA GRAĐEVINARSTVA Želimir Magjer dipl. ing. građ. Ovlašteni inženjer građevinarstva G 889
PRILOG: 03. / DATUM: veljača 2022.	SADRŽAJ PRILOGA: TLOCRT I PRESJECI A-A I B-B - buduće stanje -	SURADNIK: Dora Vučemilović, mag.ing.aedif.

RAZVOD INSTALACIJA VODOVODA I KANALIZACIJE

-buduće stanje-

M 1:50

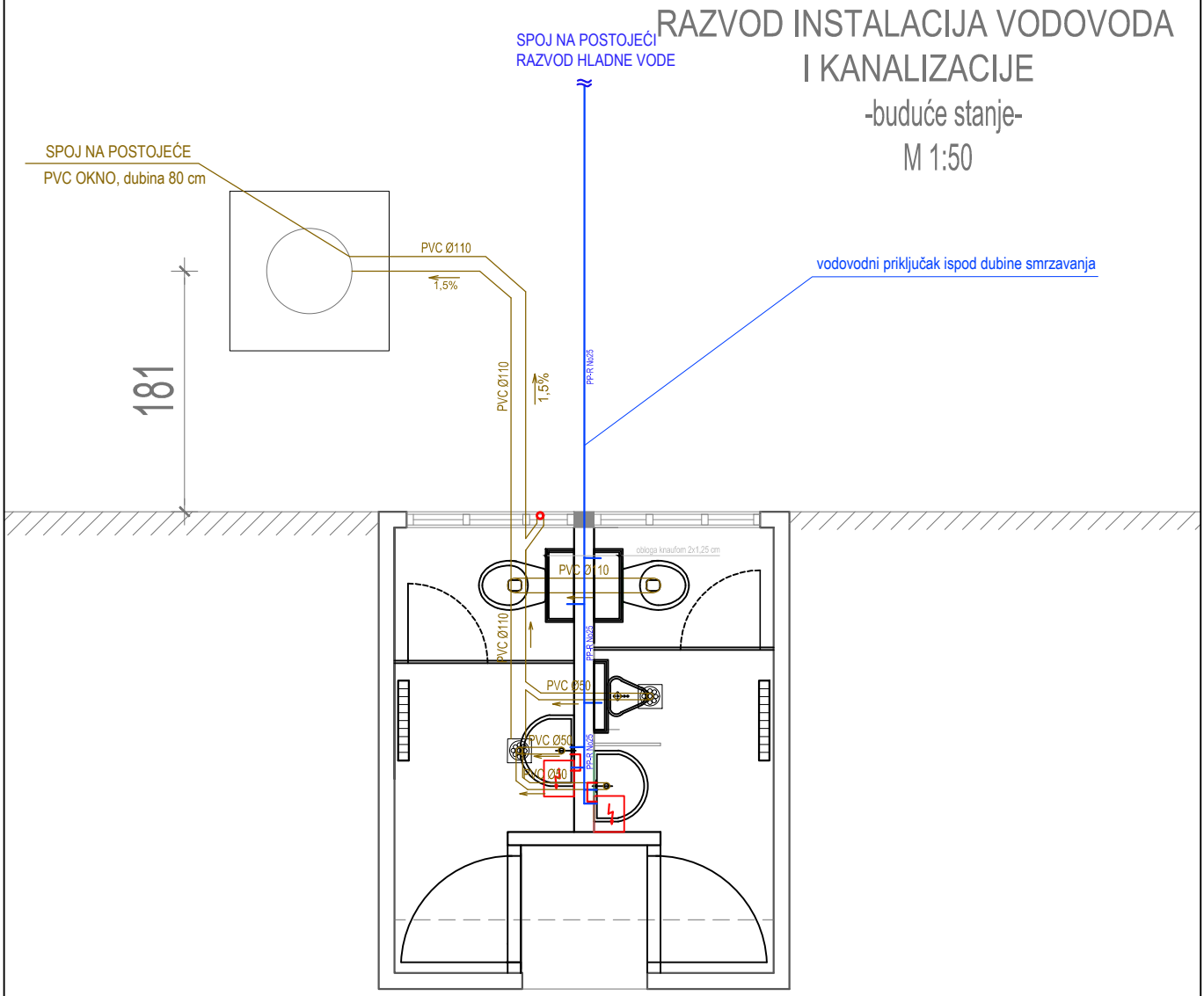

LEGENDA (KANALIZACIJA SANITARNA)

PVC Ø.... — HORIZONTALNI RAZVOD OD PVC CIJEVI SA NAZNAKOM PADA I PROMJERA

PODNI SLIVNIK OD PVC-a SA KROMIRANOM REŠETKOM

ODUŠAK NA FADADI

LEGENDA (VODOVOD)

No... — RAZVOD HLADNE VODE OD PP–R CIJEVI SA NAZNAKOM PROMJERA

NISKOMONTAŽNI EL. NISKOTLAČNI BOJLER kap. 5l

d.o.o. za projektiranje i inženjering, 31000 Osijek, I.F.Gundulića 59, tel: 031/372-655, 031/372-656, fax: 031/374-160
e-mail: mhm@mhm-inzenjering.hr, www.mhm-inzenjering.hr

VLASNIK / KORISNIK	HRVATSKE AUTOCESTE d.o.o. ŠIROLINA 4, ZAGREB	GRAĐEVINA: Prenamjena prostorije upravne zgrade COKP-a Ivanja Reka u sanitarni prostor
OZNAKA PROJEKTA: 006-23-MHM-iz-G	MJESTO GRAĐENJA: COKP IVANJA REKA k.č.br. 1682/1 k.o. Hruščica	PROJEKTANT: Želimir Magjer, dipl.ing.građ.
MJERILO: 1:50	VRSTA ELABORATA: GRAĐEVINSKI PROJEKT; NIVO OBRADE: IZVEDBENI PROJEKT	HRVATSKA KOMORA INŽENJERA GRAĐEVINARSTVA Želimir Magjer dipl. ing. građ. Ovlašteni inženjer građevinarstva G 889
PRILOG: 04. / DATUM: veljača 2022.	SADRŽAJ PRILOGA: RAZVOD INSTALACIJA VODOVODA I KANALIZACIJE - buduće stanje -	SURADNIK: Dora Vučemilović, mag.ing.aedif.

NORMALNI POPREČNI PROFIL ROVA
M 1:25

POLAGANJE ODVODNE PVC CIJEVI Ø110

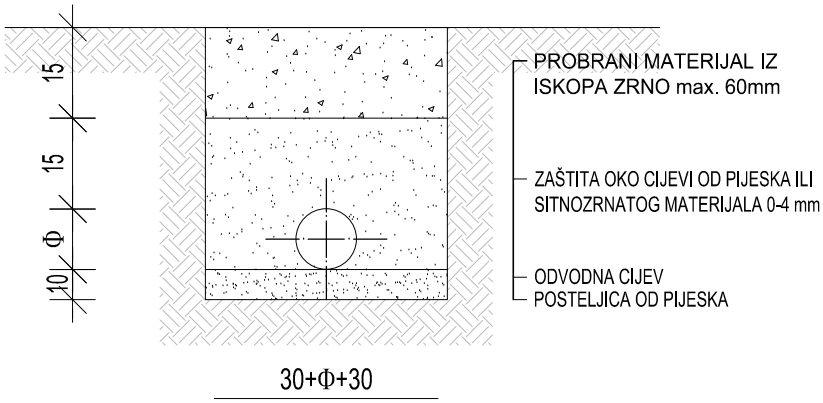

POLAGANJE VODOVODNE CIJEVI PP-R No25

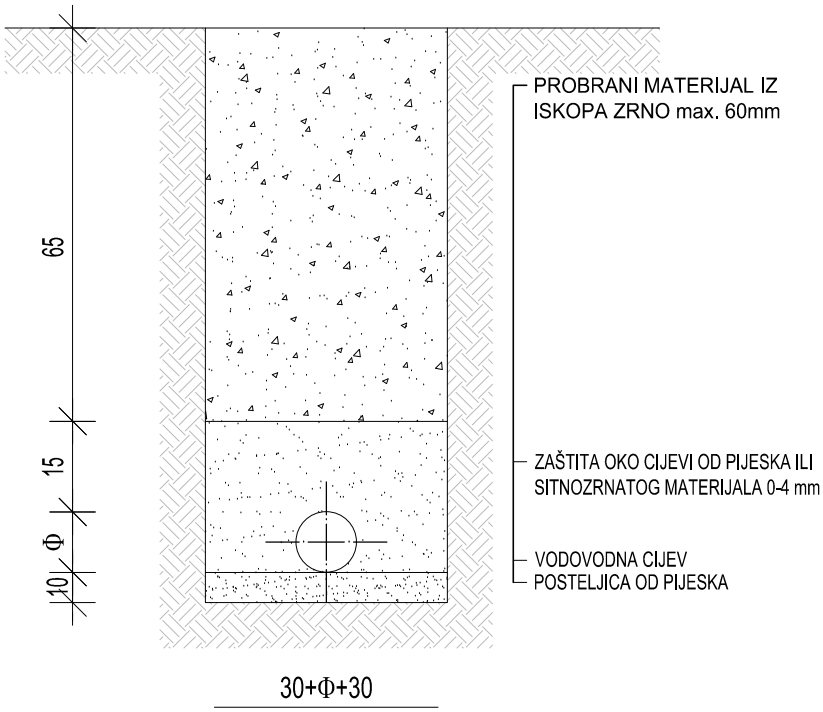

d.o.o. za projektiranje i inženjering, 31000 Osijek, I.F.Gundulića 59, tel: 031/372-655, 031/372-656, fax: 031/374-160
e-mail: mhm@mhm-inzenjering.hr, www.mhm-inzenjering.hr

VLASNIK / KORISNIK		GRAĐEVINA
HRVATSKE AUTOCESTE d.o.o. ŠIROLINA 4, ZAGREB		Prenamjena prostorije upravne zgrade COKP-a Ivanja Reka u sanitarni prostor
OZNAKA PROJEKTA	MJESTO GRAĐENJA	PROJEKTANT: Želimir Magjer, dipl.ing.građ.
006-23-MHM-iz-G	COKP IVANJA REKA k.č.br. 1682/1 k.o. Hrušćica	HRVATSKA KOMORA INŽENJERA GRAĐEVINARSTVA Želimir Magjer dipl. ing. građ. Ovlašteni inženjer građevinarstva G 889
MJERILO	VRSTA ELABORATA	NIVO OBRADE
1:25	GRAĐEVINSKI PROJEKT	IZVEDBENI PROJEKT
PRILOG / DATUM	SADRŽAJ PRILOGA	
05. / veljača 2022.	NORMALNI POPREČNI PROFIL ROVA	SURADNIK: Dora Vučemilović, mag.ing.aedif.

06. SHEME STOLARIJE

d.o.o. za projektiranje i inženjering
31000 Osijek, I.F.Gundulića 59

SADRŽAJ PRILOGA	OZNAKA PROJEKTA	STRANICA
SHEMA STOLARIJE	006-23-MHM-iz-g	**1.**

1.	POZICIJA	1
2.	SHEMA	PVC PROZOR 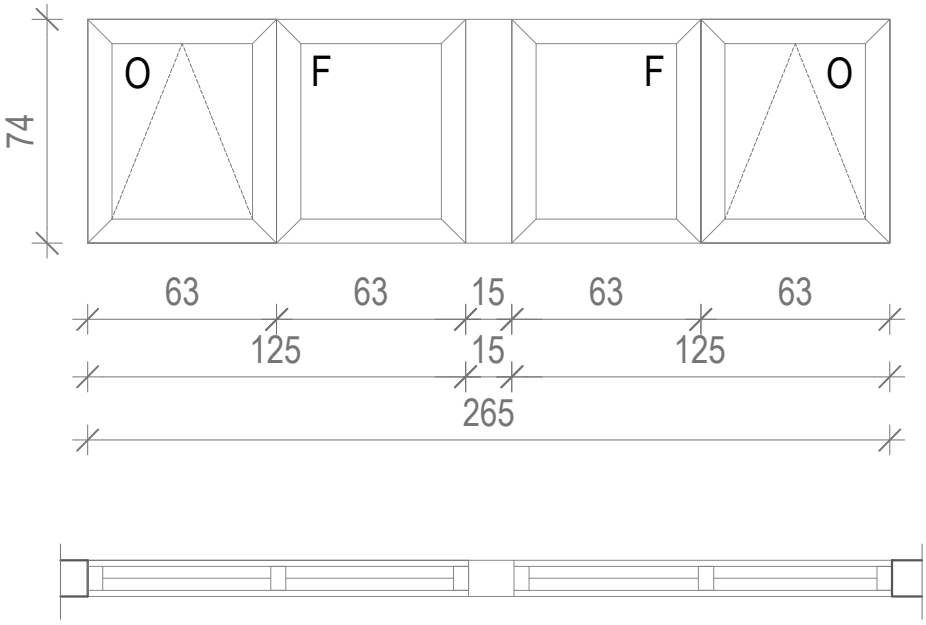 KOLIČINA: 1
3.	ZID. MJERA	2650 / 740 mm
4.	OSTAKLJENJE:	trostruko IZO mutno staklo
5.	OPIS:	Dobava izrada i ugradnja PVC stolarije koja se sastoji od dva fiksna te dva otklopna krila. Na sredini se nalazi PVC profil na mjestu gdje dolazi pregradni zid. Komplet sa svim opšavnim lajsnama. Sa unutarnje strane ugrađen vantus sistem za otvaranje otklopnog krila.

d.o.o. za projektiranje i inženjering, 31000 Osijek, I.F.Gundulića 59, tel: 031/372-655, 031/372-656, fax: 031/374-160
e-mail: mhm@mhm-inzenjering.hr, www.mhm-inzenjering.hr

VLASNIK / KORISNIK		GRAĐEVINA	
HRVATSKE AUTOCESTE d.o.o. ŠIROLINA ULICA 4, ZAGREB, OIB:57500462912		Prenamjena prostorije upravne zgrade COKP-u Ivanja Reka u sanitarni prostor	
OZNAKA PROJEKTA	MJESTO GRAĐENJA	PROJEKTANT	Darko Angebrandt, dipl.ing.el.
006-23-MHM-iz-E	COKP IVANJA REKA, 10373 Hrušćica k.č.br.: 1682/1 k.o.:Hrušćica		
MJERILO	VRSTA ELABORATA / NIVO OBRADE		
1:300	ELEKTROTEHNIČKI PROJEKT / IZVEDBENI PROJEKT		
PRILOG / DATUM	SADRŽAJ PRILOGA		
6.1. / veljača 2023.	SITUACIJA	SURADNIK	

DARKO ANGEBRANDT
dipl. ing. el.
E 16
OVLAŠTENI INŽENJER ELEKTROTEHNIKE

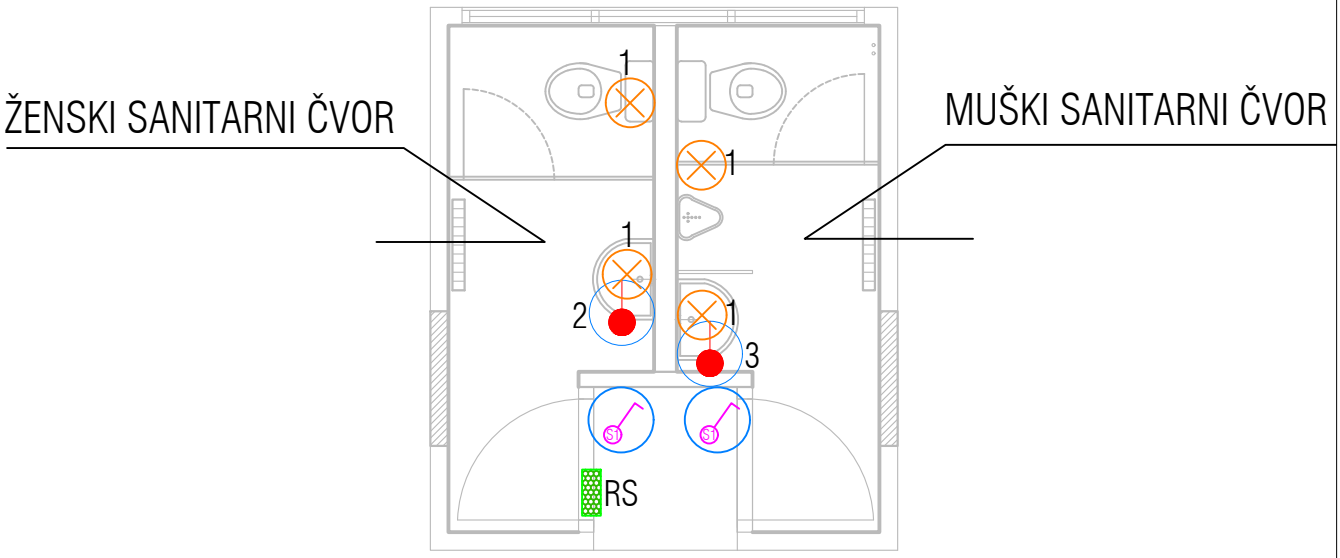

LEGENDA:

- Rasvjetno tijelo
- fiksni izvod monofazni
- Prekidač obični
- razdjelni ormar

d.o.o. za projektiranje i inženjering, 31000 Osijek, I.F.Gundulića 59, tel: 031/372-655, 031/372-656, fax: 031/374-160
e-mail: mhm@mhm-inzenjering.hr, www.mhm-inzenjering.hr

VLASNIK / KORISNIK		GRAĐEVINA
HRVATSKE AUTOCESTE d.o.o. ŠIROLINA ULICA 4, ZAGREB, OIB:57500462912		Prenamjena prostorije upravne zgrade COKP-u Ivanja Reka u sanitarni prostor
OZNAKA PROJEKTA	MJESTO GRAĐENJA	PROJEKTANT: Darko Angebrandt, dipl.ing.el.
006-23-MHM-iz-E	COKP IVANJA REKA, 10373 Hrušćica k.č.br.: 1682/1 k.o.:Hrušćica	
MJERILO	VRSTA ELABORATA / NIVO OBRADE	
1:50	ELEKTROTEHNIČKI PROJEKT / IZVEDBENI PROJEKT	
PRILOG / DATUM	SADRŽAJ PRILOGA	
6.2. / veljača 2023.	ELEKTROTEHNIČKE INSTALACIJE - NOVO STANJE	SURADNIK

DARKO ANGEBRANDT
dipl. ing. el.
E 16
OVLAŠTENI INŽENJER ELEKTROTEHNIKE

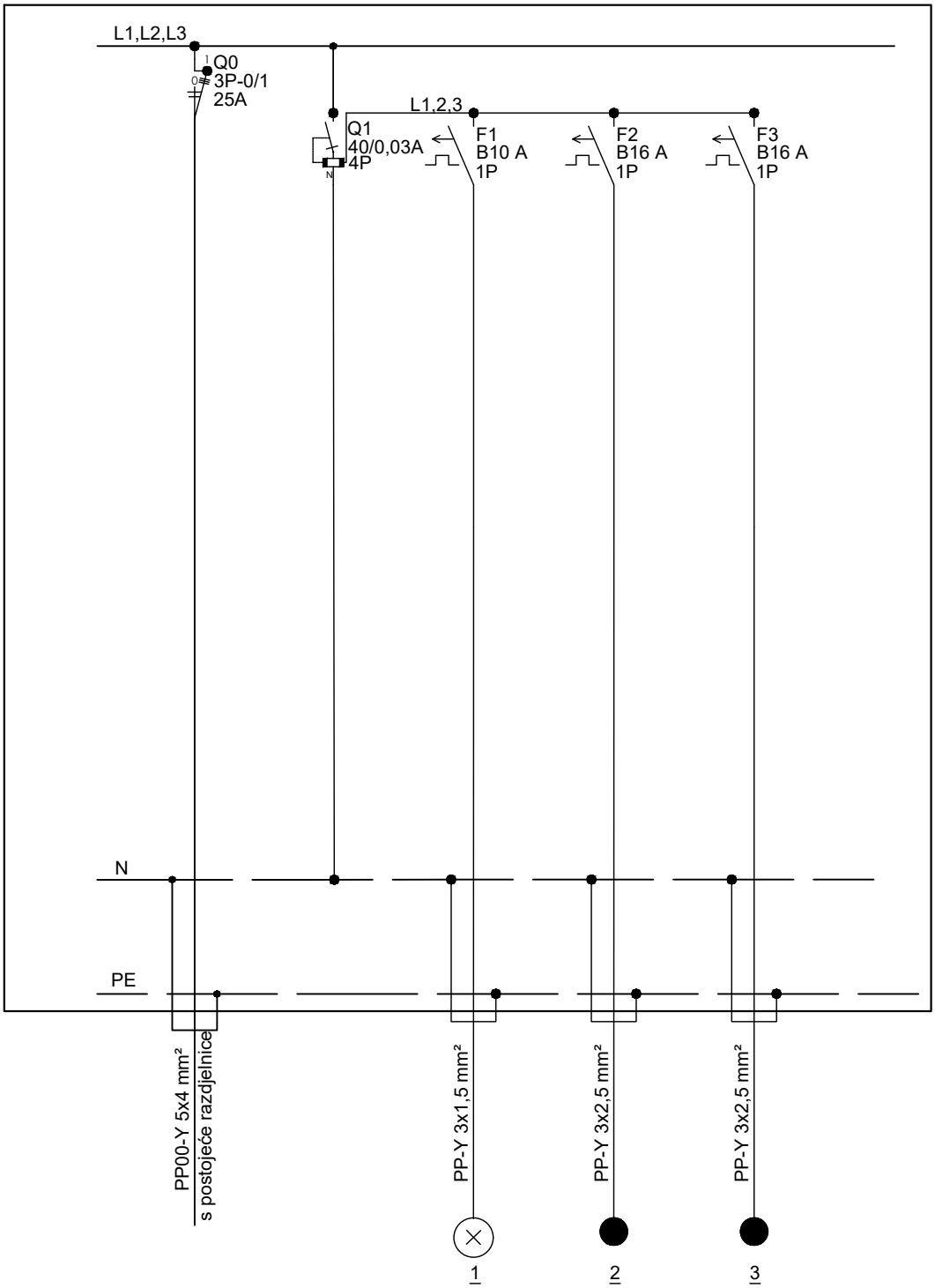

d.o.o. za projektiranje i inženjering, 31000 Osijek, I.F.Gundulića 59, tel: 031/372-655, 031/372-656, fax: 031/374-160
e-mail: mhm@mhm-inzenjering.hr, www.mhm-inzenjering.hr

VLASNIK / KORISNIK	HRVATSKE AUTOCESTE d.o.o. ŠIROLINA ULICA 4, ZAGREB, OIB:57500462912
GRAĐEVINA	Prenamjena prostorije upravne zgrade COKP-u Ivanja Reka u sanitarni prostor
OZNAKA PROJEKTA	006-23-MHM-iz-E
MJESTO GRAĐENJA	COKP IVANJA REKA, 10373 Hrušćica k.č.br.: 1682/1 k.o.:Hrušćica
PROJEKTANT	Darko Angebrandt, dipl.ing.el.
MJERILO	
VRSTA ELABORATA	ELEKTROTEHNIČKI PROJEKT
NIVO OBRADE	IZVEDBENI PROJEKT
PRILOG	6.3.
DATUM	veljača 2023.
SADRŽAJ PRILOGA	JEDNOPOLNA SHEMA RAZDJELNOG ORMARA - RS
SURADNIK	

DARKO ANGEBRANDT
dipl. ing. el.
E 16
OVLAŠTENI INŽENJER ELEKTROTEHNIKE

3. TROŠKOVNIK

COKP-u Ivanja Reka sanitarni prostor - Opći uvjeti

Svi navedeni radovi u troškovniku moraju biti izvedeni u skladu sa pravilima struke, kvalitetno, u svemu prema opisu stavke, važećim zakonima, tehničkim propisima, normativima, te prema uputama projektanta, uz suglasnost nadzorog inženjera i investitora / naručitelja.
Izvođač je obavezan pridržavati se naloga projektanta i nadzornog inženjera, uz suglasnost investitora / naručitelja, a koji se odnose na izbor i obradu materijala, opreme i sl. i način izvedbe pojedinih detalja ukoliko isto već nije opisano u stavci troškovnika. Za sve materijale i opremu prije ugradnje izvođač je dužan tražiti suglasnost projektanta, nadzornog inženjera i investitora / naručitelja.
U slučaju da opis pojedine stavke nije dovoljno jasan izvođač / ponuđač je prije određivanja jedinične cijene za predmetnu stavku dužan uputiti upit investitoru / naručitelju, koji će upit proslijediti projektantu, te na osnovu dodatnog pojašnjenja projektanta istu jednoznačno odrediti. Također prije davanja ponude izvođač / ponuđač je obavezan izvršiti uvid u mjesto rada i sve specifičnosti namjeravanog zahvata.
Jedinična cijena svake stavke sadrži troškove nabave, troškove transporta, utovara i istovara, dopreme na mjesto ugradnje, troškove strojeva, troškove djelatnika, režijske troškove, troškove osiguranja gradilišta, potrebne radne i zaštitne skele, sav potreban ugradbeni materijal, pomoćni materijal, sve predradnje, rad i završne radnje, te sav potrebni alat i opremu da se stavka izvrši u cijelosti, mjesto rada i okolina zaštiti i naknadno očisti, te dovede u stanje prije početka radova, a otpadni materijal kao posljedica radova ukloni i zbrine na odgovarajućem odlagalištu. Sve mjere potrebno je uzeti na licu mjesta. **Sve cijene pojedinih stavki obuhvaćaju zaštitu unutrašnjosti prostora i opreme od zaprašivanja i prljanja prilikom demontaže, montaže, bojanja odnosno svih radova do završetka (PE folija, zaštitne trake i sl.).**
Svi upotrebljeni i ugrađeni materijali i oprema moraju odgovarati prihvaćenim normama u Republici Hrvatskoj odnosno u Europskoj uniji. Isto se dokazuje izjavama o sukladnosti i potvrdama o sukladnosti.
Za navedene radove izvođač je dužan napraviti detaljan dinamički plan (koji obuhvaća svaku stavku pojedinačno, početak i završetak radova), koji će odobriti nadzorni inženjer i investitor / naručitelj, a koji će biti podloga za svakodnevnu organizaciju rada.